БАЗОВЫЙ ПРОФИЛЬ

для умеренного и субтропического климата

СЕРИЯ ЭГЕ

WINSTAR
pvc profile systems

60 мм

- Наличие наклона, обеспечивающего максимальный отток воды.
- Штапики для стекла делают сборку удобной и придают эстетичный внешний вид.
- Толщина внешних стенок 2.7мм.
- Возможность применения стеклопакета 4.12.4.
- Внутри створки и рамы используется усилитель. Петли и корпус соединяются с помощью шурупов.
- 4-х камерный профиль обеспечивает надёжную теплоизоляцию и звукоизоляцию.
- Прочные и герметичные штапики обеспечивают оптимальный водный дренаж.
- Встроенный TPE уплотнитель экономит время сборки.
- 43 оптическая яркость и ультра белый цвет.

" Качество не может быть случайным! "

www.winstar.com.tr

www.winstar.com.tr

60 мм

WINSTAR
pvc profile systems

СЕРИЯ ЭГЕ / Профиль рамы

(60 mm) - KOD: ES 001
1,050 kg / 1 mt (± 0,2)

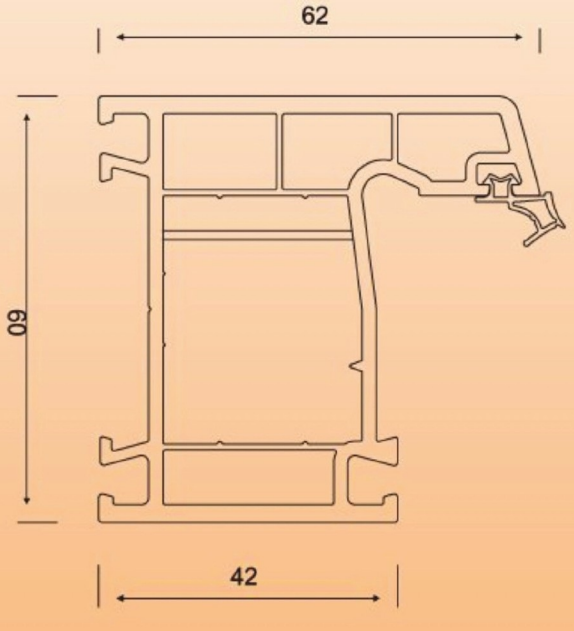

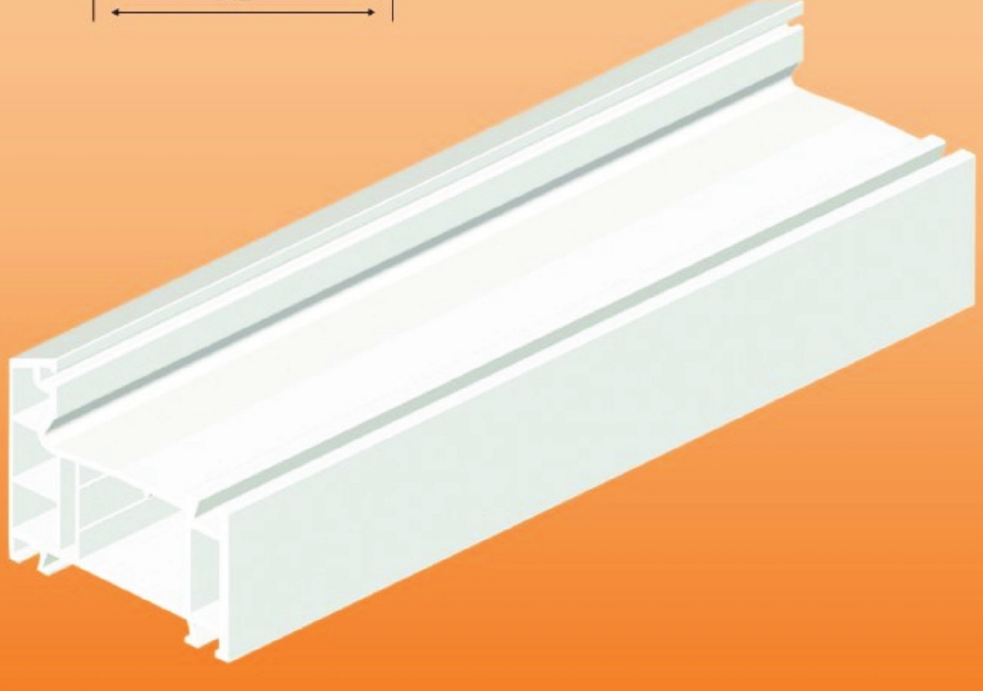

WINSTAR
pvc profile systems

СЕРИЯ ЭГЕ / Профиль рамы

(60 mm) - KOD: ES 001

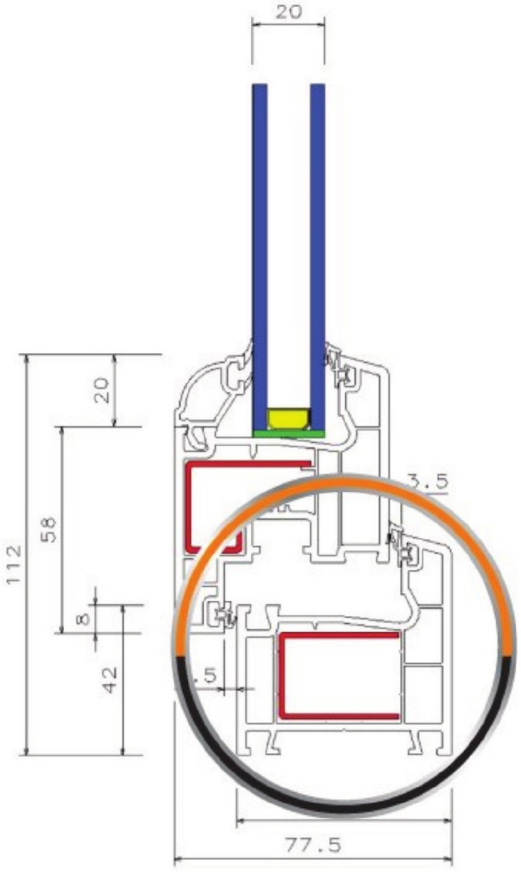

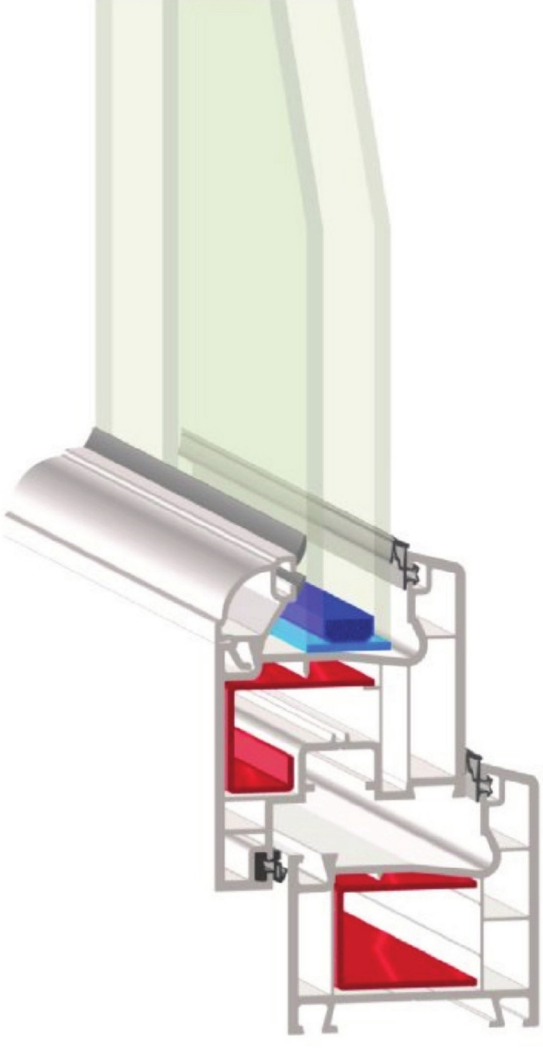

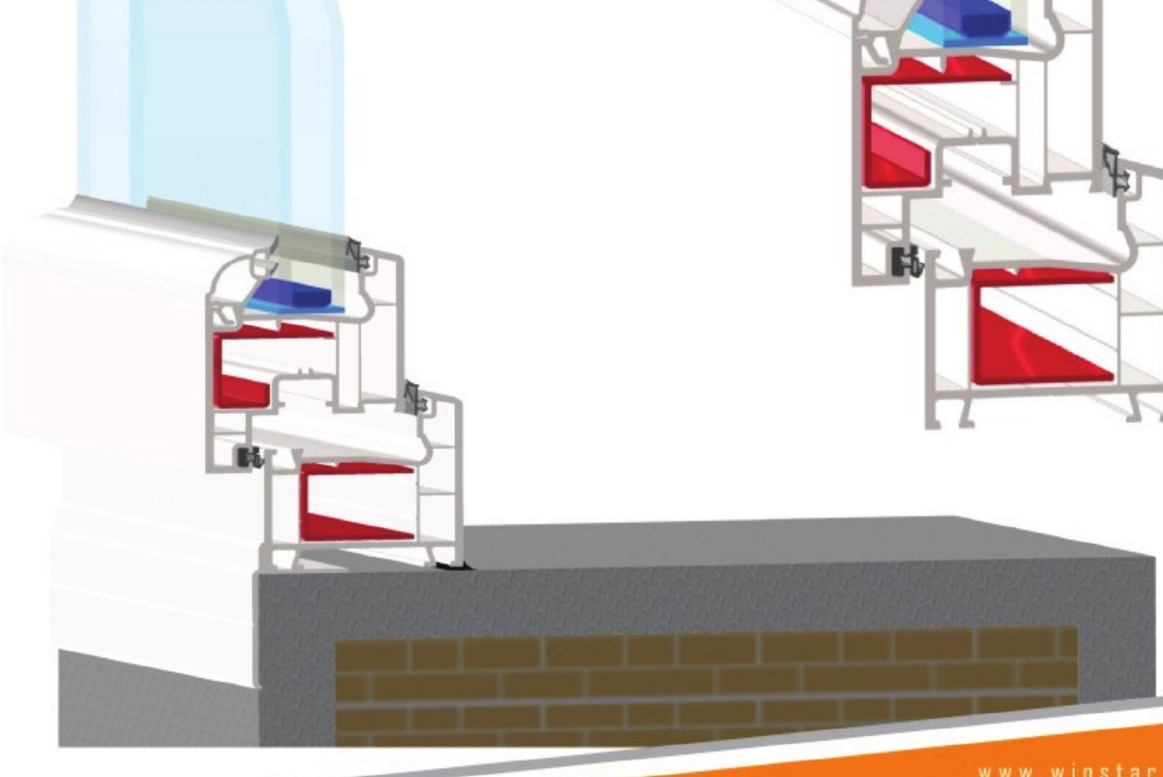

WINSTAR
pvc profile systems

СЕРИЯ ЭГЕ / Профиль дверной створки с наружным открытием

(60 mm) - KOD: ES 005
1,400 kg / 1 mt (± 0,2)

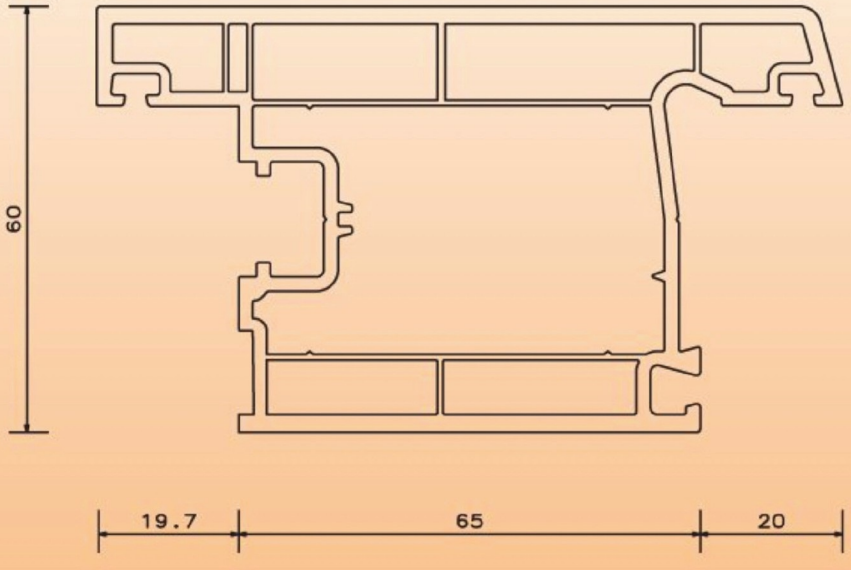

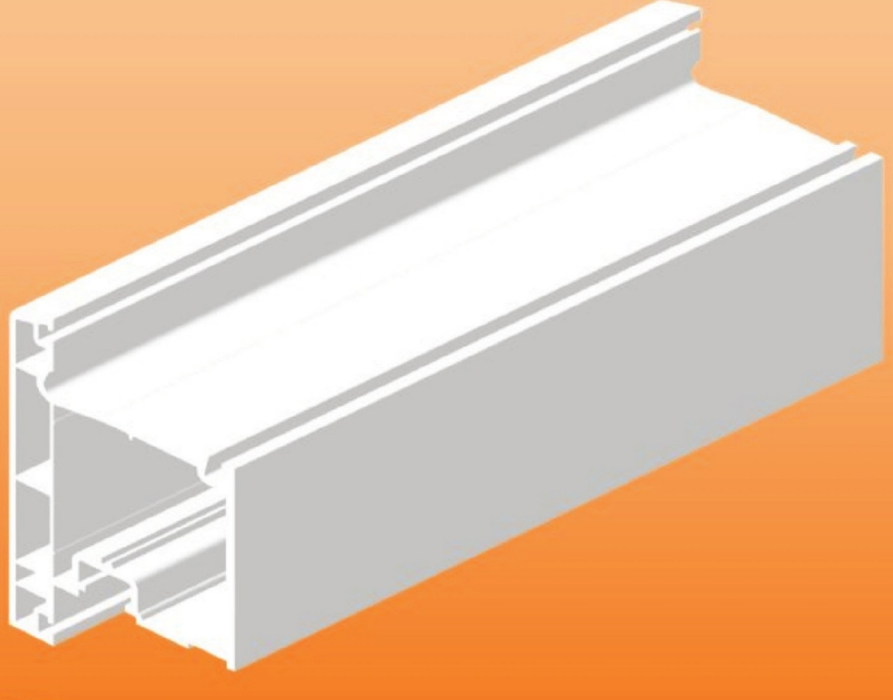

WINSTAR
pvc profile systems

ОБЩИЕ ПРОФИЛИ / Штульповый профиль

(60 mm) - KOD: OP 001
0,850 kg / 1 mt (± 0,2)

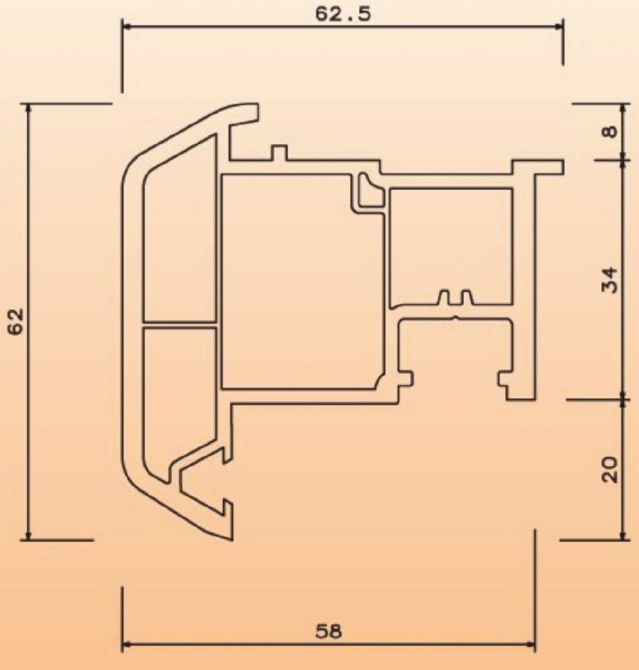

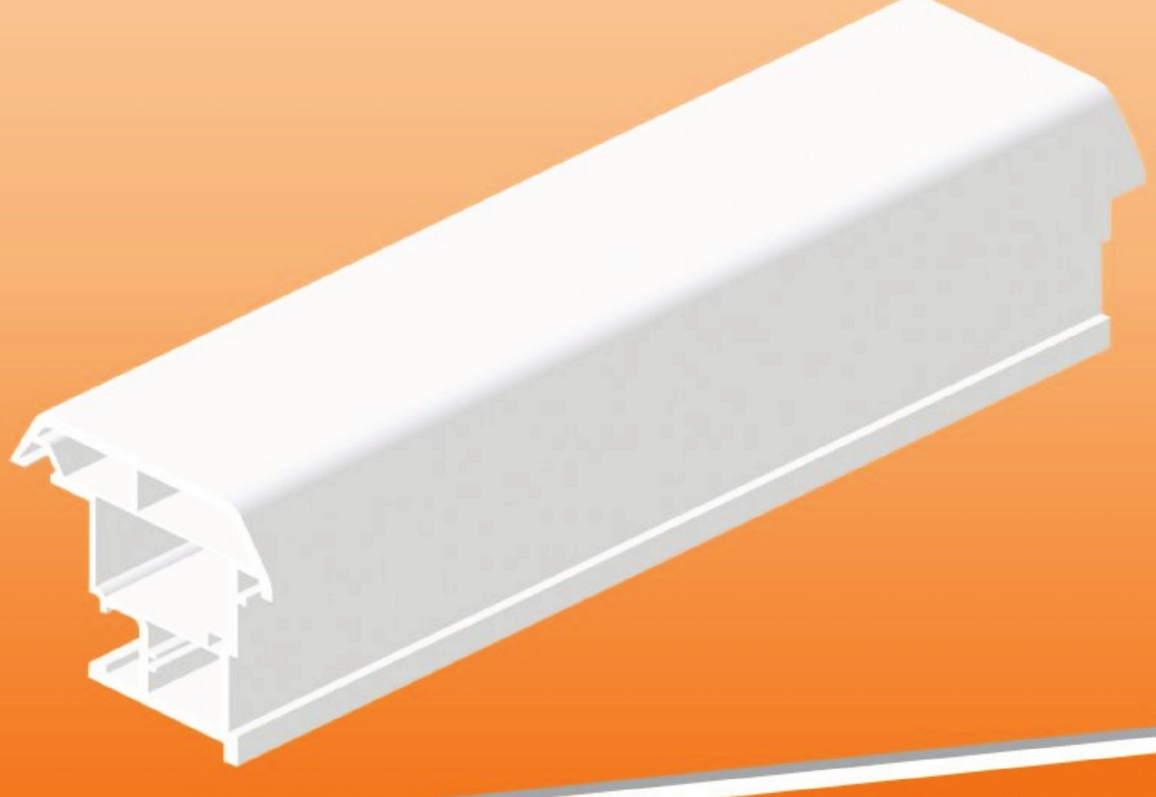

WINSTAR
pvc profile systems

СЕРИЯ ЭГЕ / Импостный профиль

(60 mm) - KOD: ES 002

1,150 kg / 1 mt (± 0,2)

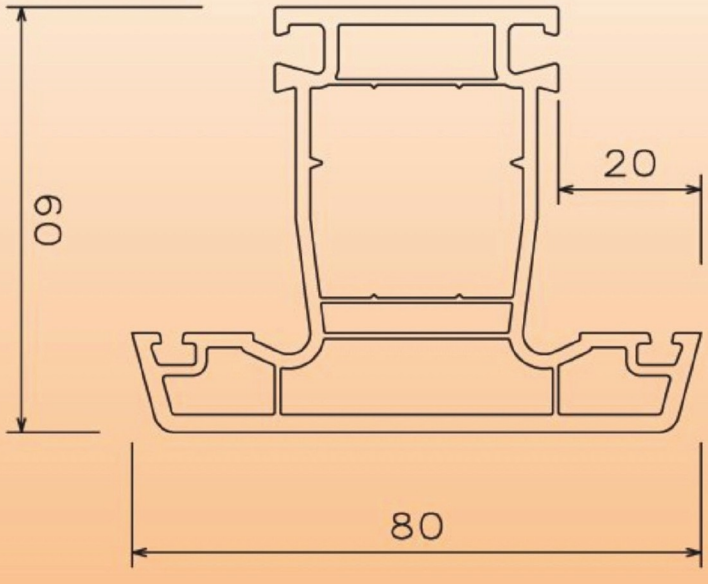

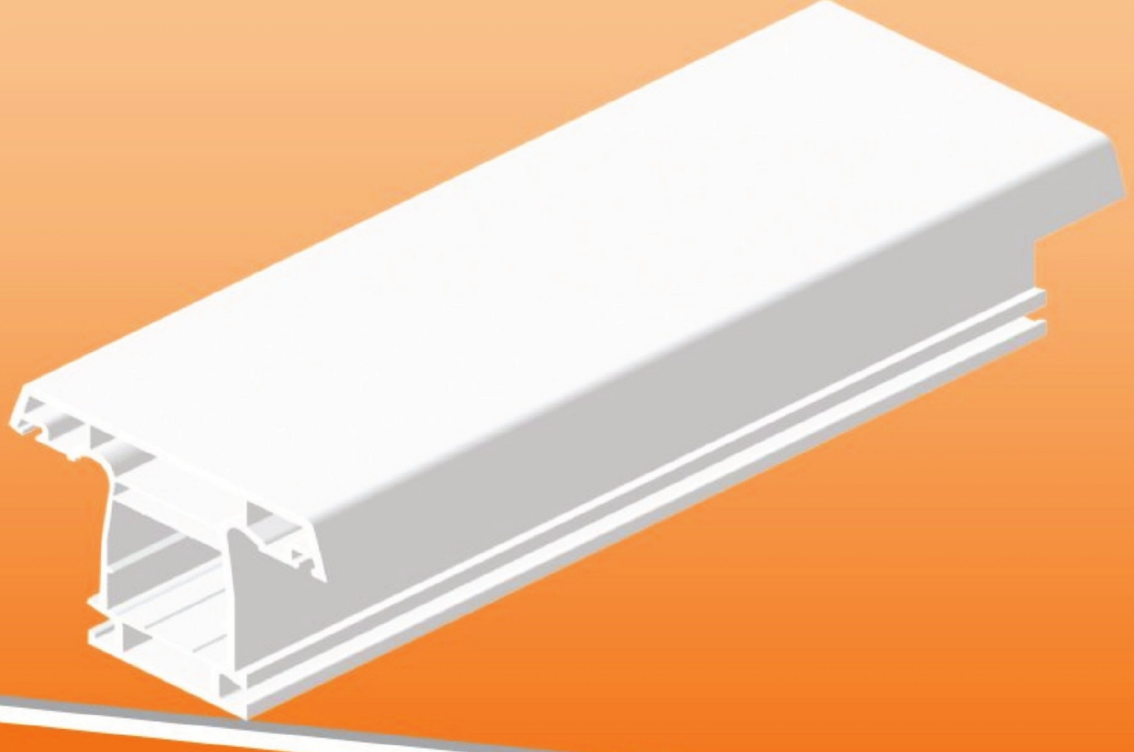

WINSTAR
pvc profile systems

СЕРИЯ ЭГЕ / Импостный профиль

(60 mm) - KOD: ES 002

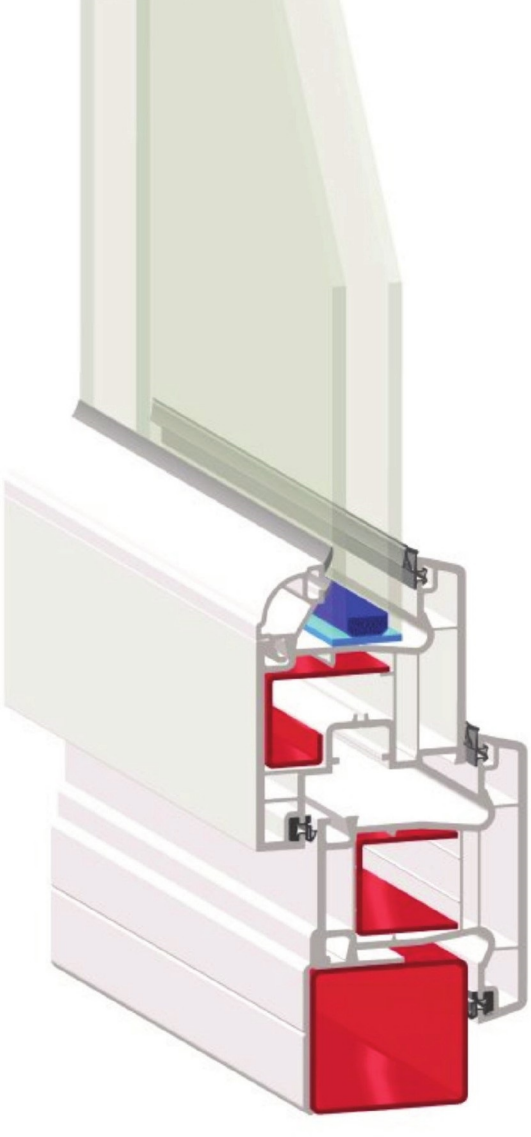

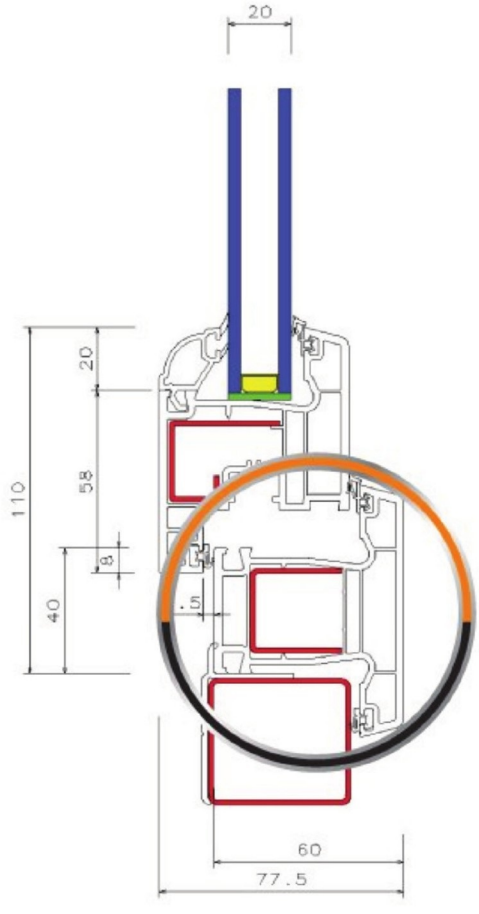

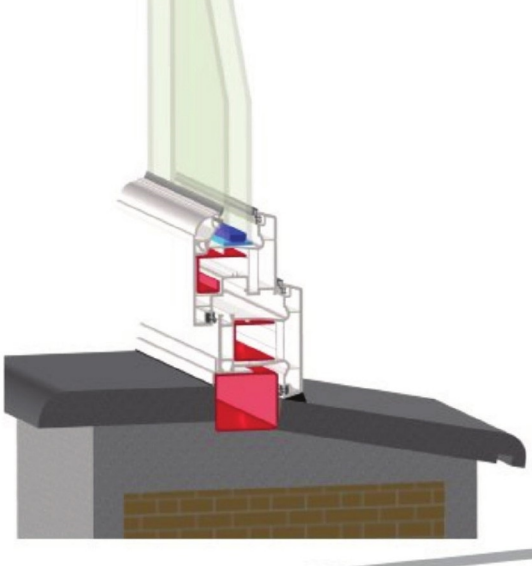

WINSTAR
pvc profile systems

СЕРИЯ ЭГЕ / Профиль оконной створки

(60 mm) - KOD: ES 003
1,20 kg / 1 mt (± 0,2)

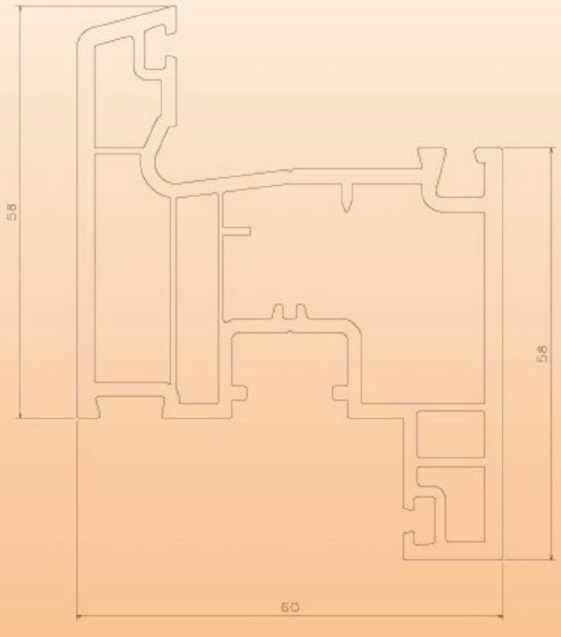

WINSTAR
pvc profile systems

СЕРИЯ ЭГЕ / Профиль оконной створки

(60 mm) - KOD: ES 003

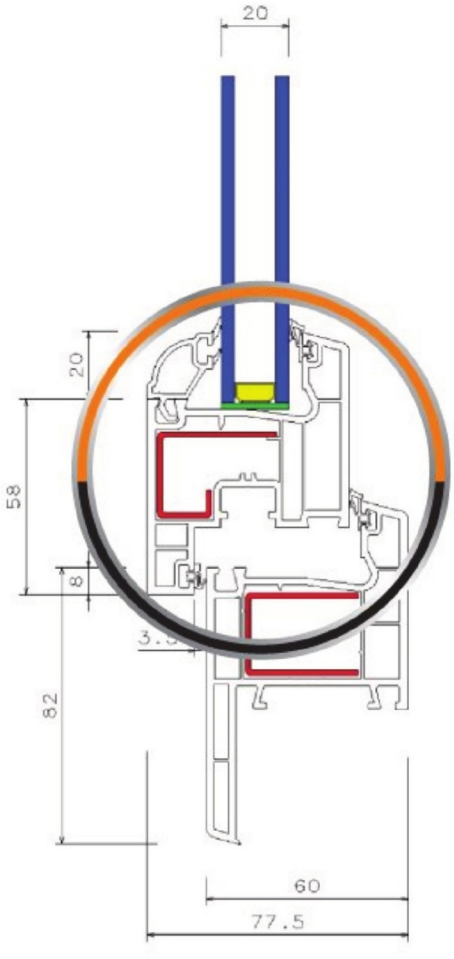

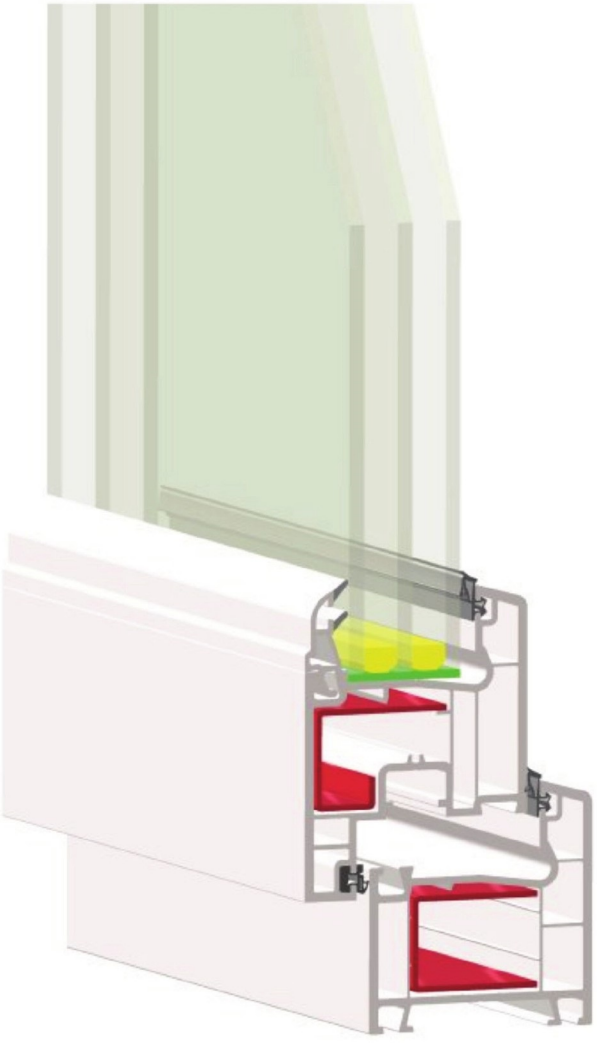

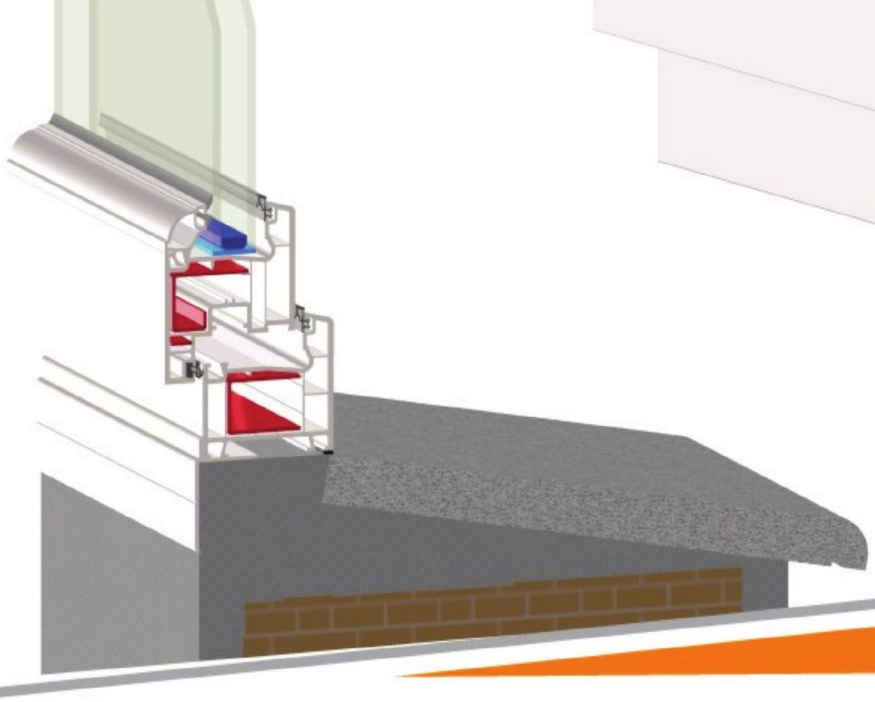

WINSTAR
pvc profile systems

СЕРИЯ ЭГЕ / Профиль дверной створки с внутренним открытием

(60 mm) - KOD: ES 004
1,400 kg / 1 mt (± 0,2)

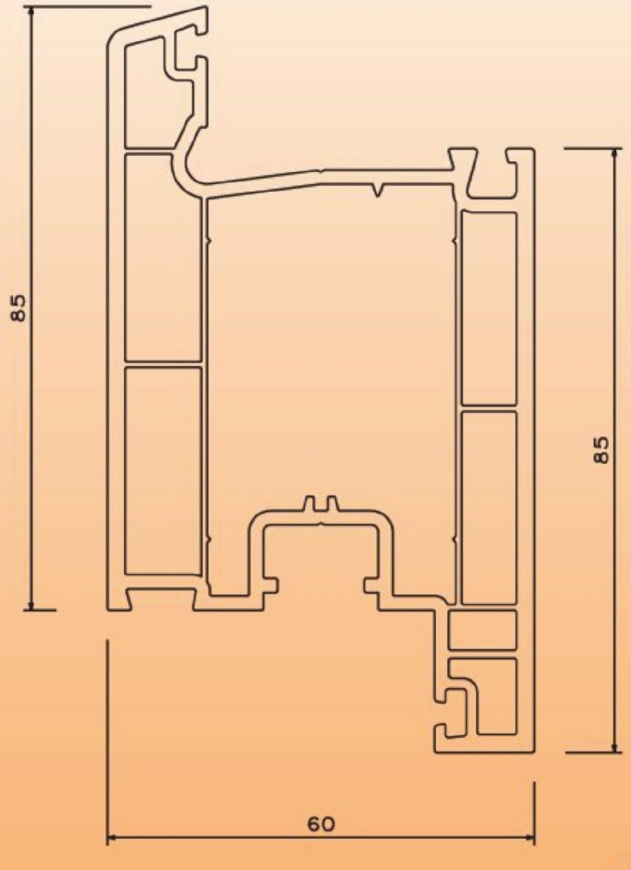

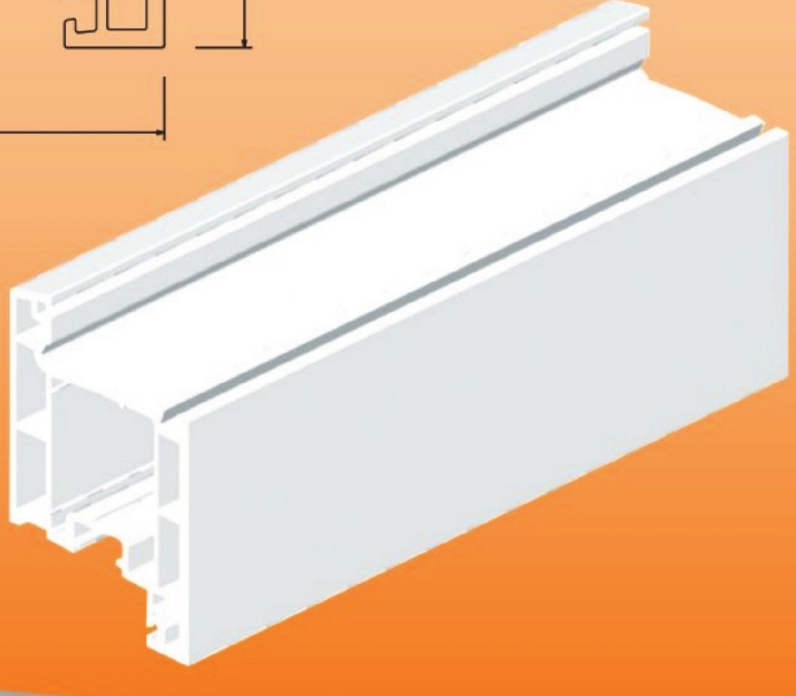

WINSTAR
pvc profile systems

СЕРИЯ ЭГЕ / Профиль дверной створки с внутренним открытием

(60 mm) - KOD: ES 004

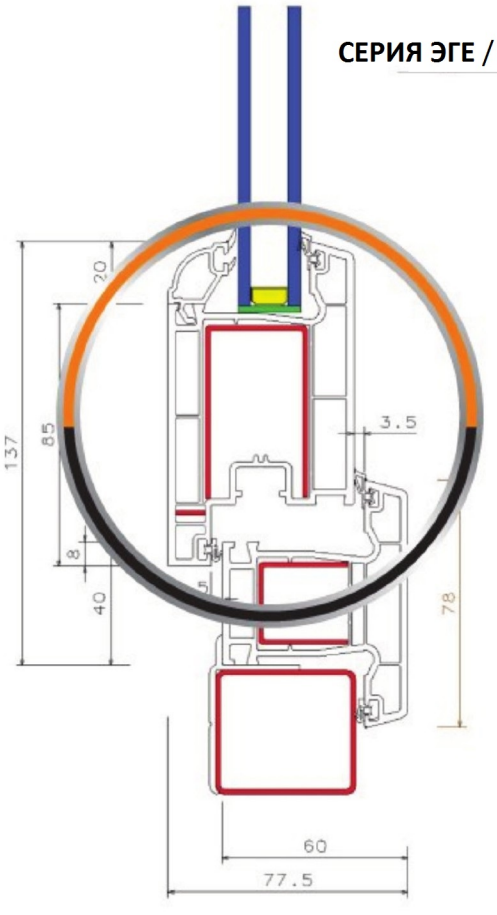

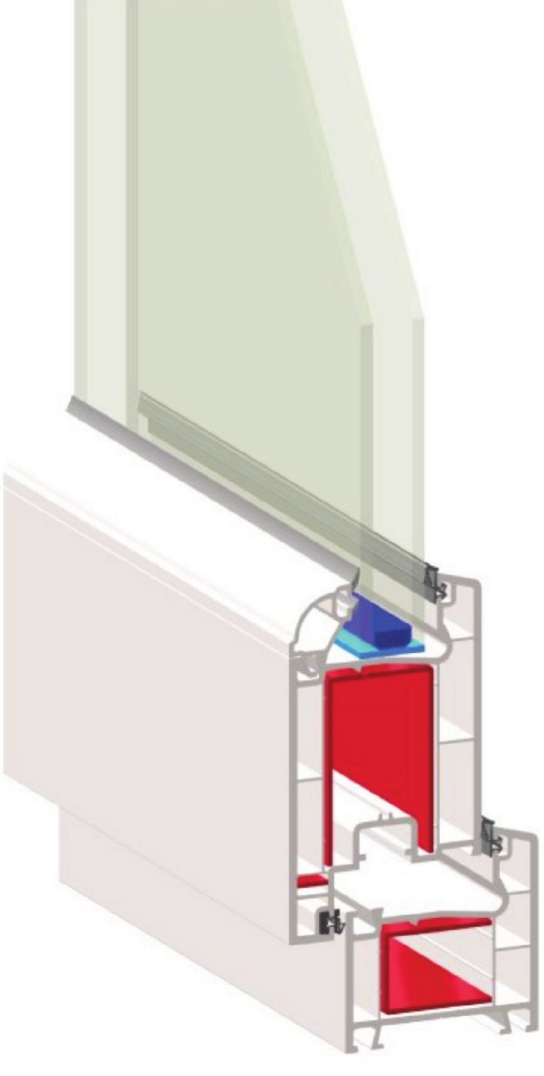

WINSTAR
pvc profile systems

ЭГЕ СЕРИЯ / Супер профиль рамы

(60 mm) - KOD: ES 006
1,150 kg / 1 mt (± 0,2)

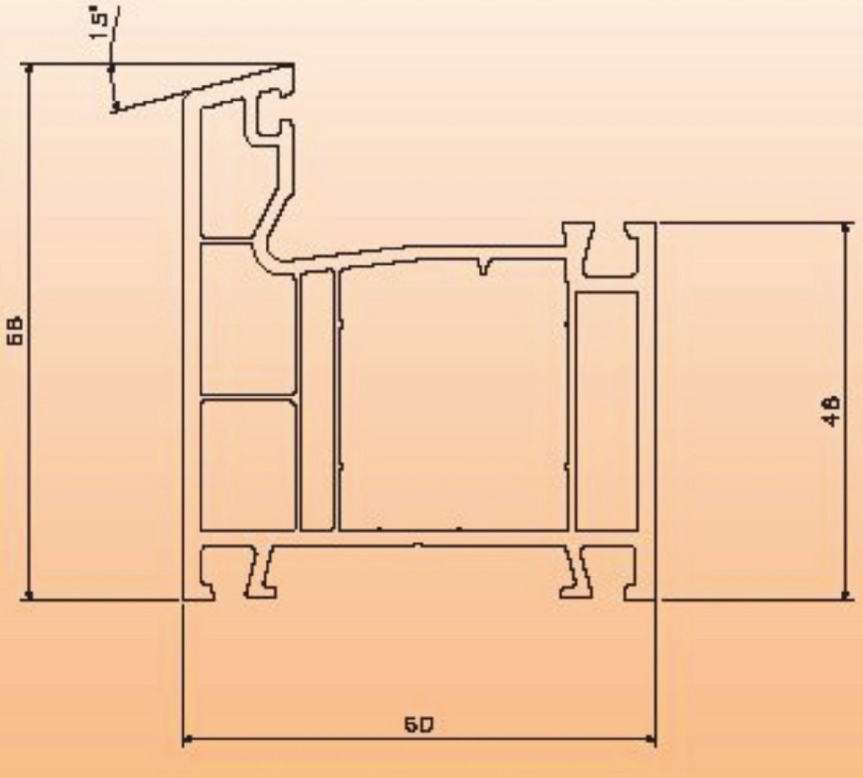

WINSTAR
pvc profile systems

СЕРИЯ ЭГЕ / Супер профиль рамы

(60 mm) - KOD: ES 006

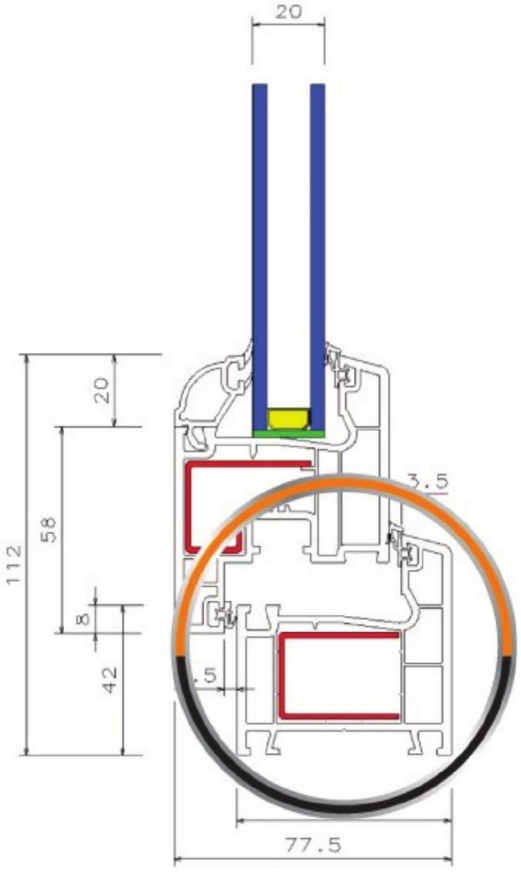

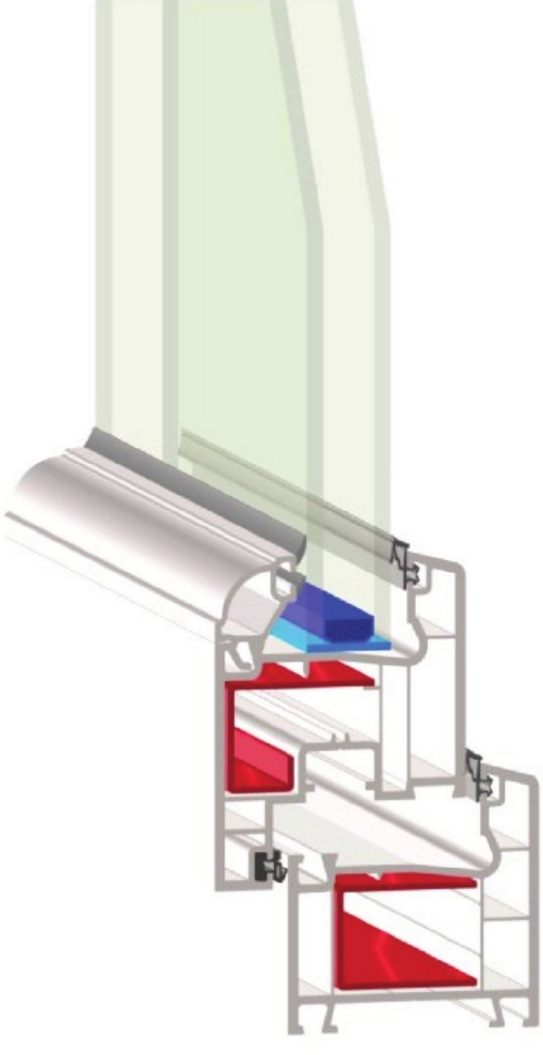

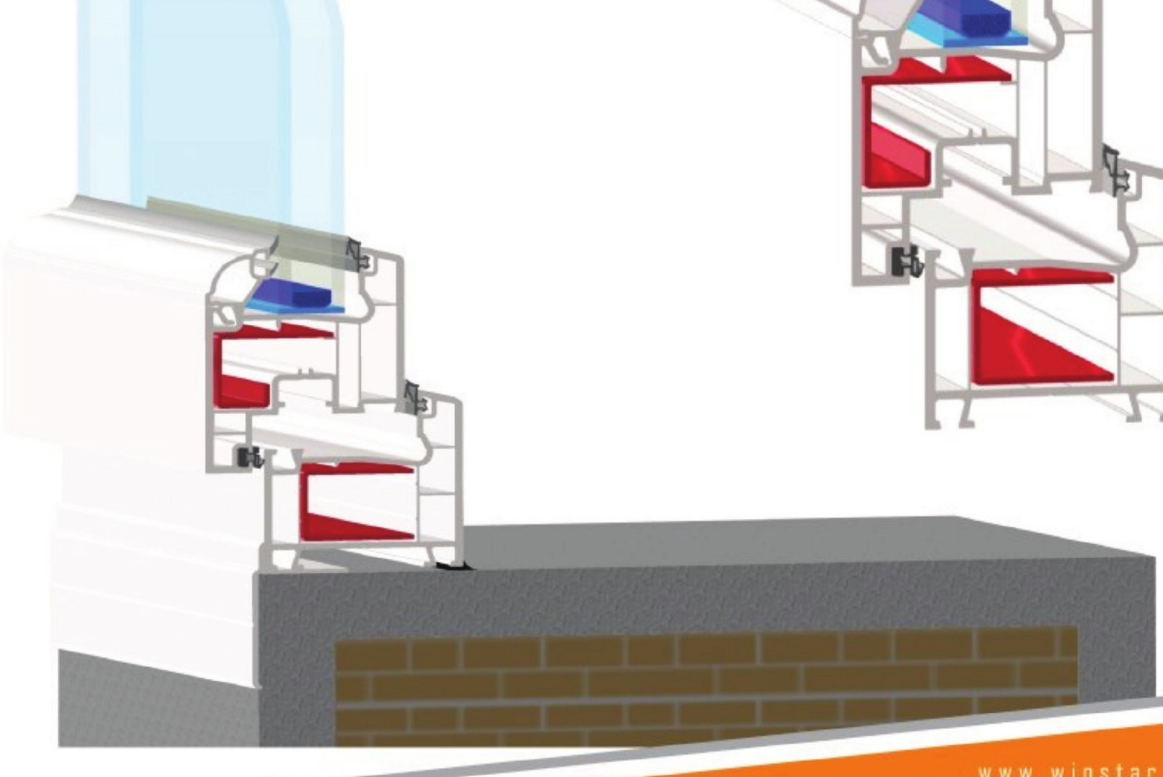

ПРОФИЛЬ С ВСТОЕННЫМ НАЛИЧНИКОМ
для умеренного и субтропического климата

СЕРИЯ ВЕНЕЦИЯ

WINSTAR
pvc profile systems

60 мм

- Специальный канал обеспечивает максимальный отток воды.
- Возможность применения стеклопакета 4.12.4.
- 43 оптическая яркость и белизна цвета.
- Встроенный TPE уплотнитель экономит время сборки.
- Внутри створки и рамы используется усилитель. Петли и створка соединяются с помощью шурупов.
- 4-х камерный профиль обладает высокой теплоизоляцией и звукоизоляцией.
- Рама с встроенным наличником экономит время сборки.
- Толщина внешней стенки 2.7 мм.
- Современный дизайн.

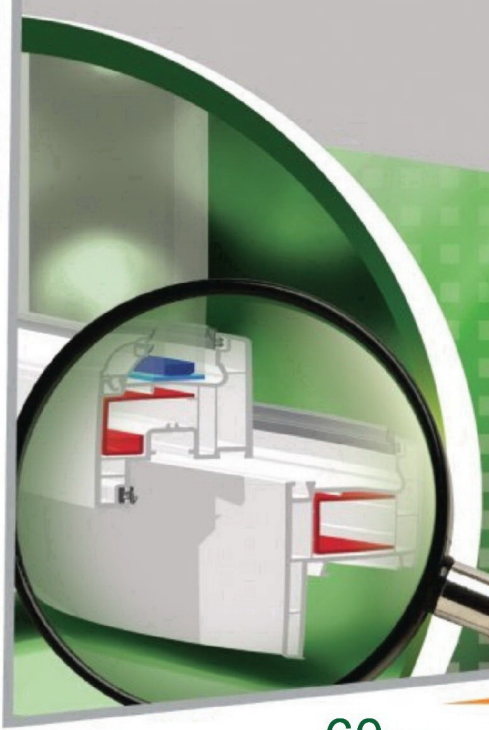

"Качество не может быть случайным."

"Kalite Asla Tesadüf Değildir."

www.winstar.com.tr

www.winstar.com.tr

60 мм

WINSTAR
pvc profile systems

СЕРИЯ ВЕНЕЦИЯ / Супер профиль рамы с наличником для окон и дверей

(60 mm) - KOD: VS 001
1,350 kg / 1 mt (± 0,2)

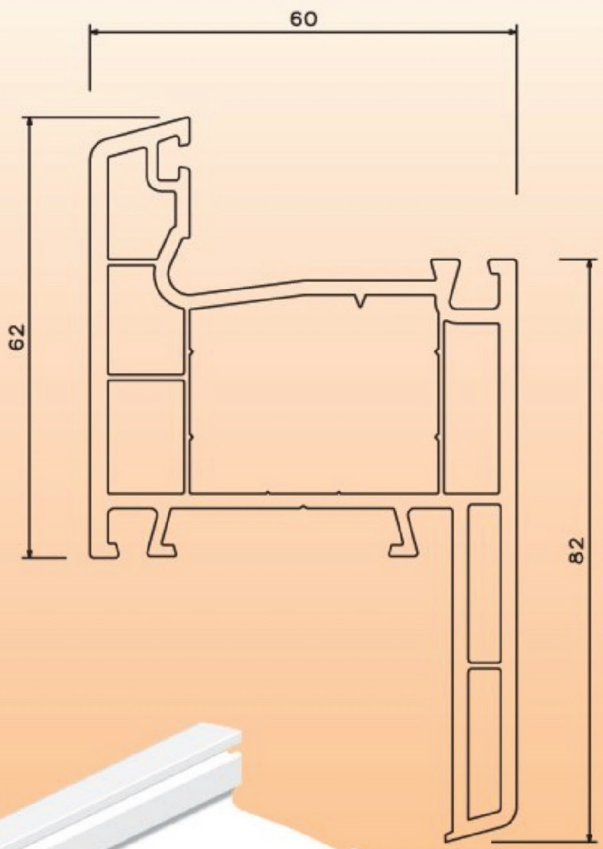

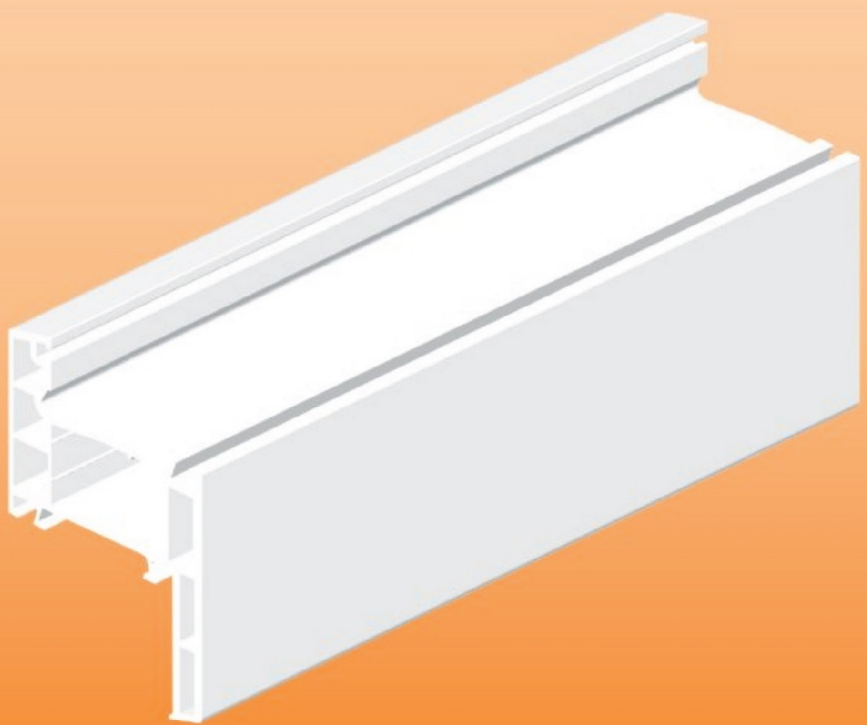

СЕРИЯ ВЕНЕЦИЯ / Супер профиль рамы с наличником для окон и дверей

(60 mm) - KOD: VS 001

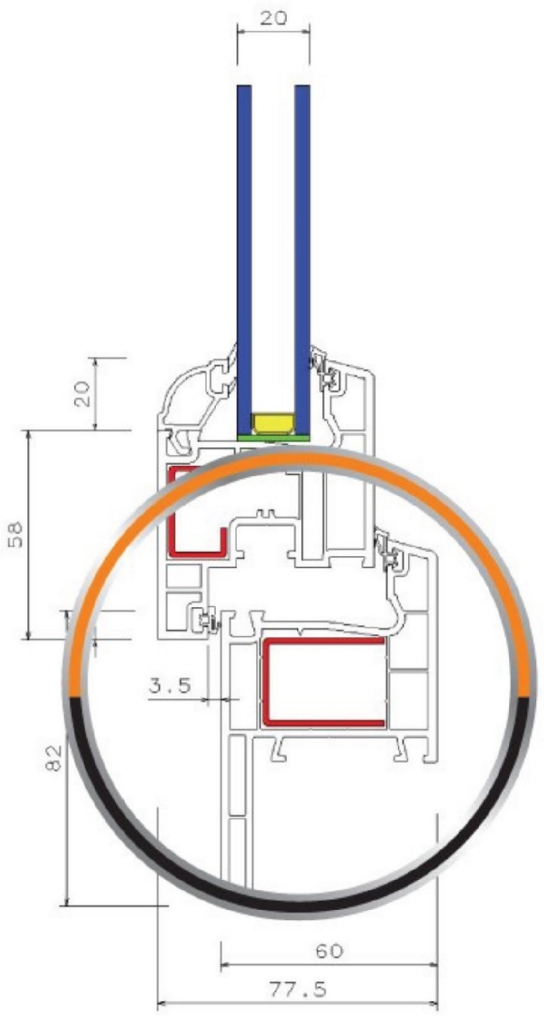

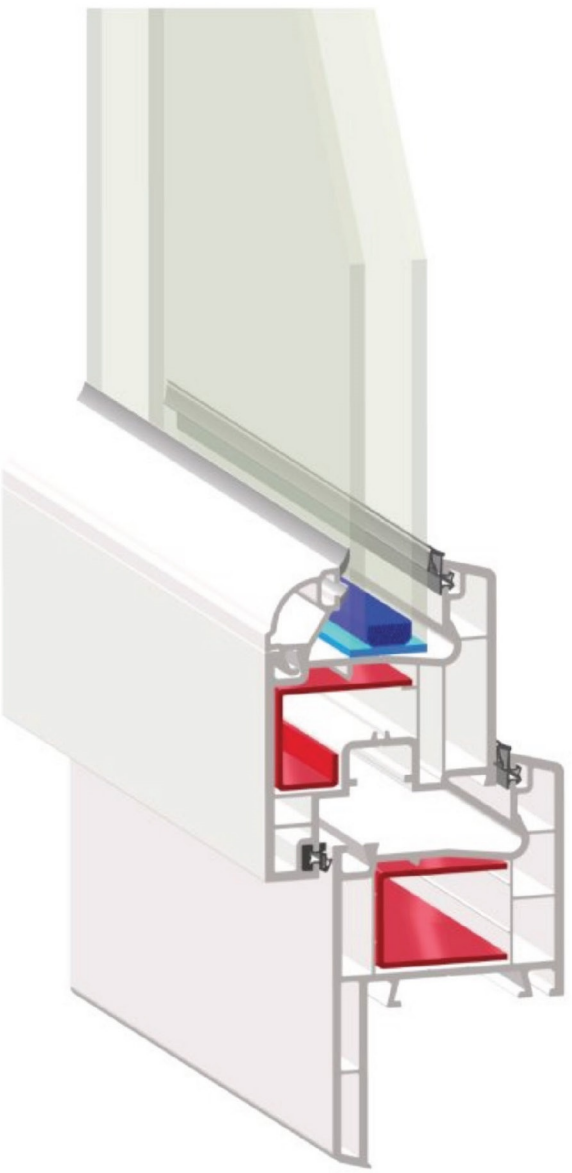

УЗКИЙ ПРОФИЛЬ
для субтропического климата

СЕРИЯ НАПОЛЕОН

WINSTAR
pvc profile systems

60 мм

- Возможность использования стеклопакета 4.12.4. Расширение возможностей рамы с помощью наличников 125-325 мм.
- Специальный канал обеспечивает максимальный отток воды.
- Возможность применения с профилями серии ЭГЕ.
- Эстетичный вид и максимальное пропускание света.
- Встроенный TPE уплотнитель экономит время сборки.
- 43 оптическая яркость и белизна цвета.
- Толщина внешних стенок 2.7 мм.

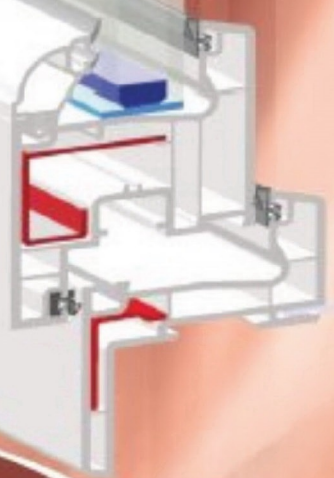

"Качество не может быть случайным."

"Kalite Asla Tesadüf Değildir."

www.winstar.com.tr

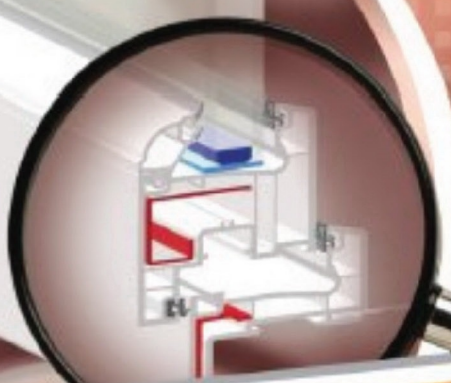

60мм

СЕРИЯ НАПОЛЕОН / ЭКО Профиль рамы с наличником для окон и дверей

KOD: NS 001

1.050kg / 1mt (± 0.2)

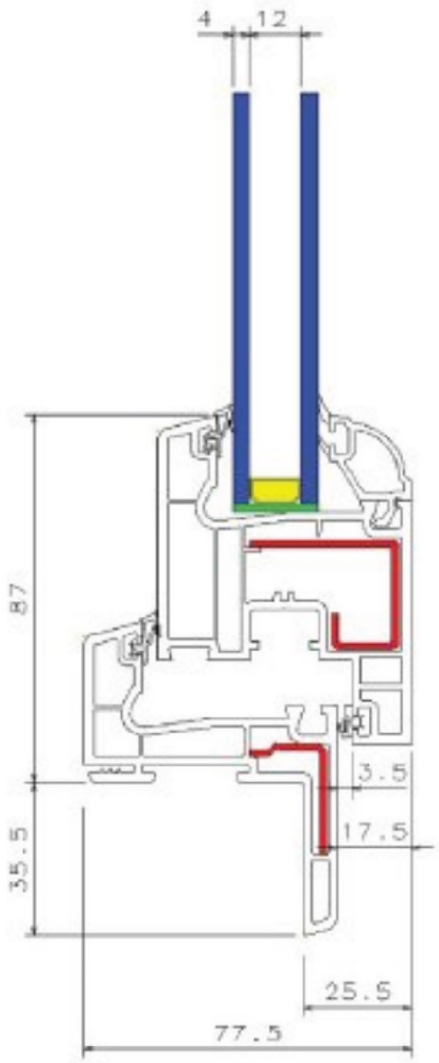

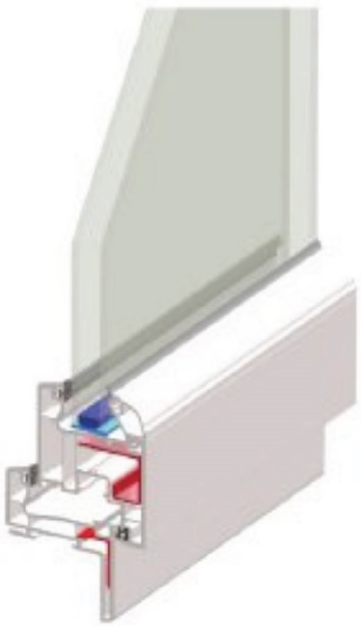

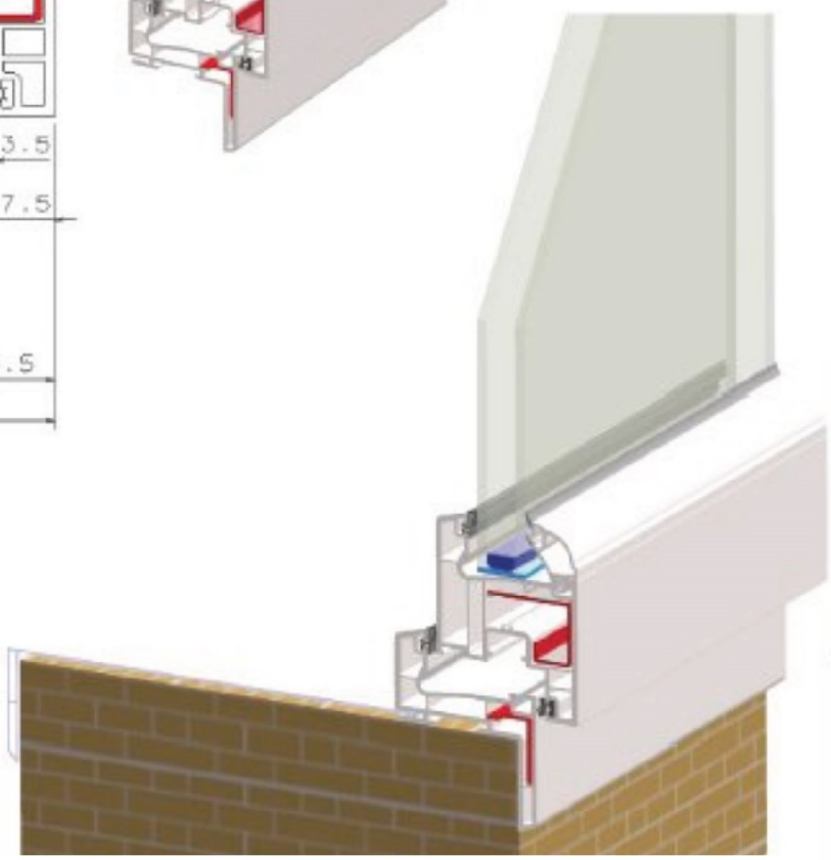

ПРОФИЛЬ ДЛЯ БАЛКОННЫХ ДВЕРЕЙ-КУПЕ И РАЗДВИЖНЫХ ОКОН

СЕРИЯ ТРОЯ

WINSTAR
pvc profile systems

88 мм

- Ширина внешних стенок профиля 2.7мм позволяет использовать более широкую створку.
- Встроенный TPE уплотнитель экономит время сборки.
- Универсальные штапики для стекла оптимизируют складские запасы.
- Специальная конструкция рамы и створки решает проблемы оттока воды с помощью дренажных каналов.
- Между рамой и рельсовым профилем нет зазоров, в которых может скапливаться пыль.
- Производится заводская горизонтальная и вертикальная обшивка балконной двери ПВХ панелью.
- Использование оцинкованной стальной арматуры придаёт конструкции прочность.
- Вставной наличник можно использовать с двух сторон.

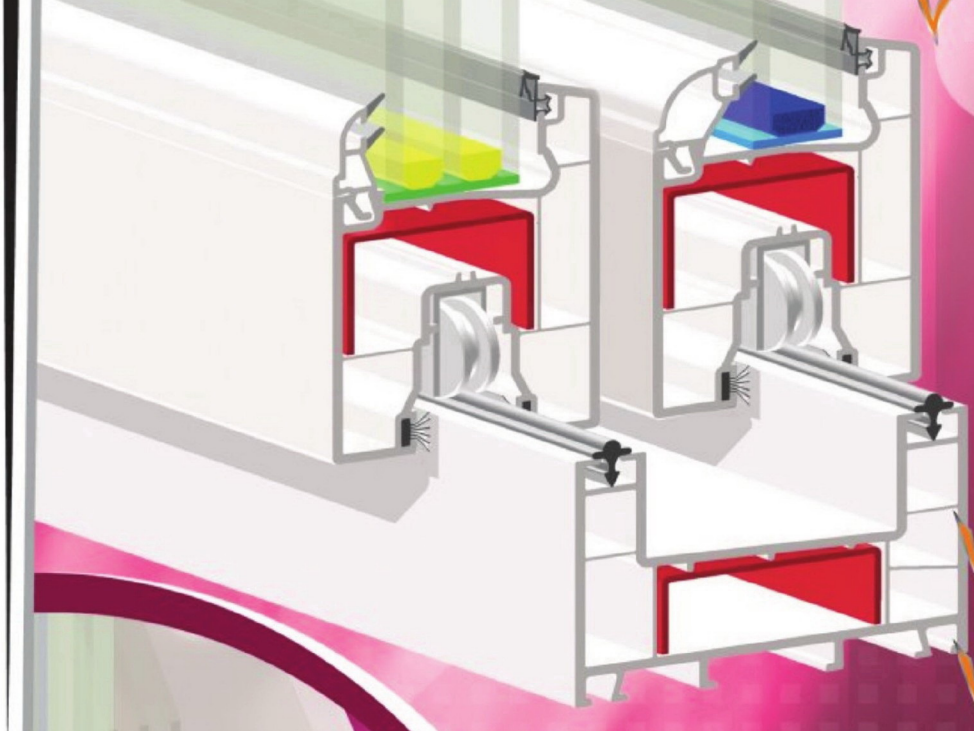

"Качество не может быть случайным."

"Kalite Asla Tesadüf Değildir."

www.winstar.com.tr

www.winstar.com.tr

88 мм

WINSTAR
pvc profile systems

СЕРИЯ ТРОЯ / Профиль рамы для раздвижных дверей

(88 mm) - KOD: TS 001
1,400 kg / mt (± 0,2)

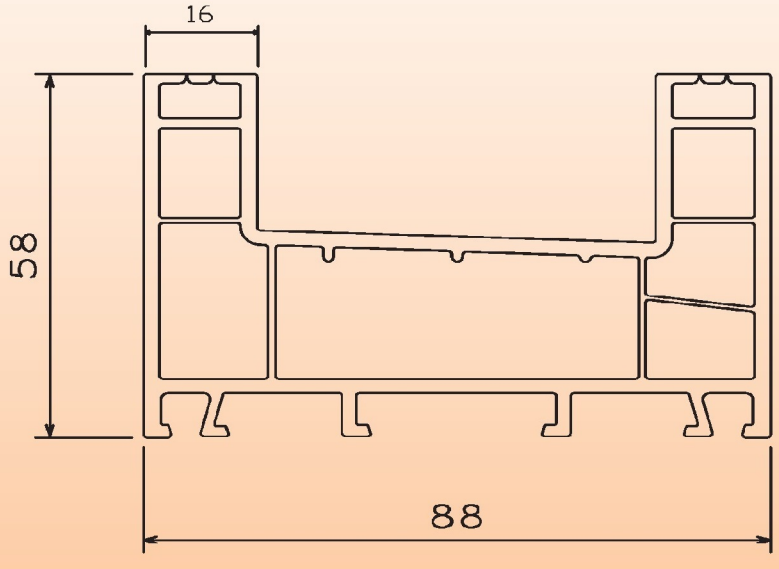

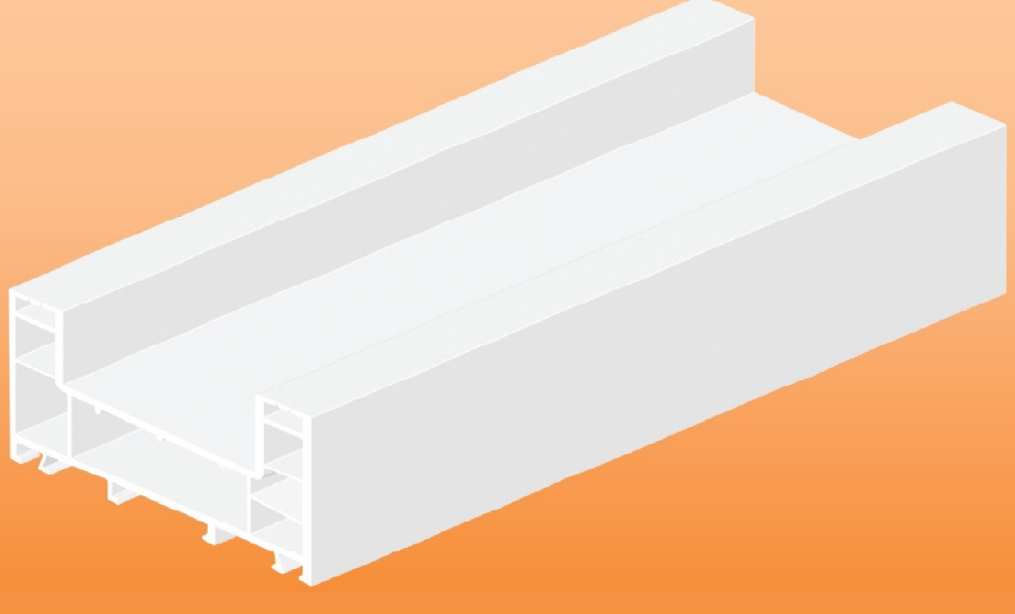

WINSTAR
pvc profile systems

СЕРИЯ ТРОЯ / Профиль створки для раздвижных дверей

(88 mm) - KOD: TS 002
1,400 kg / mt (± 0,2)

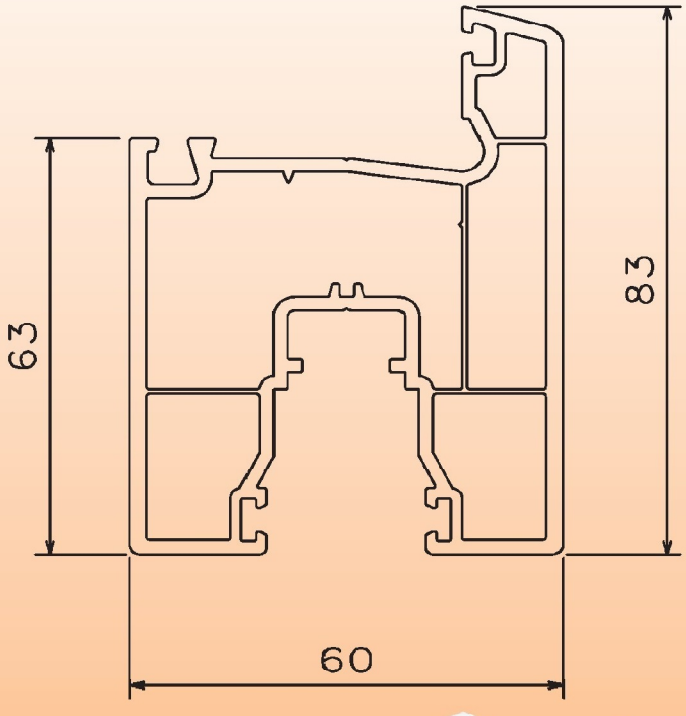

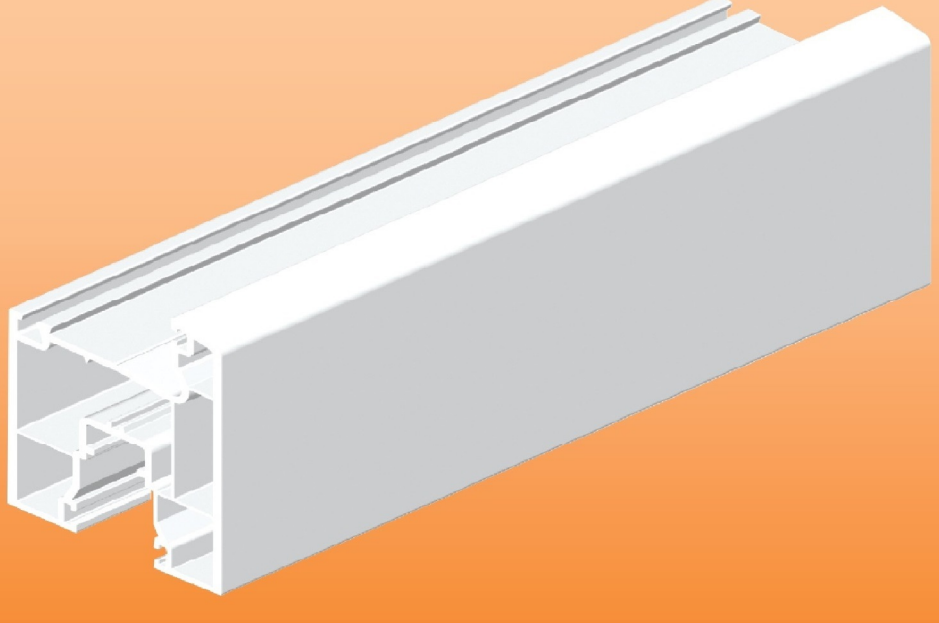

WINSTAR
pvc profile systems

СЕРИЯ ТРОЯ / Крышка раздвижного канала

(88 mm) - KOD: TS 003
0,350 kg / mt (± 0,2)

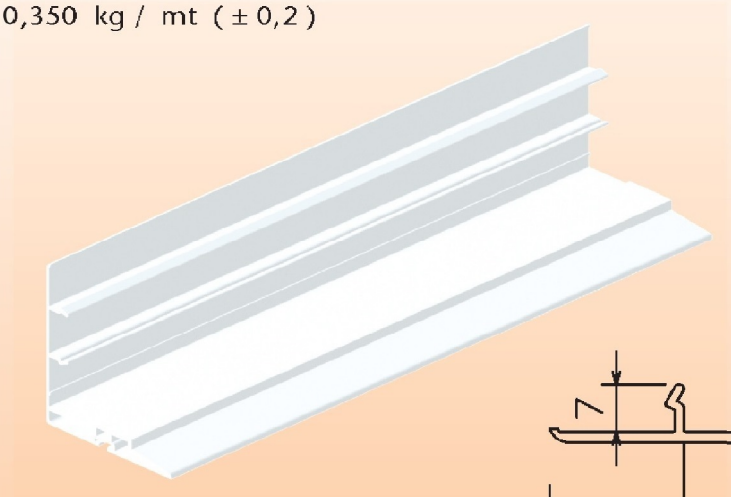

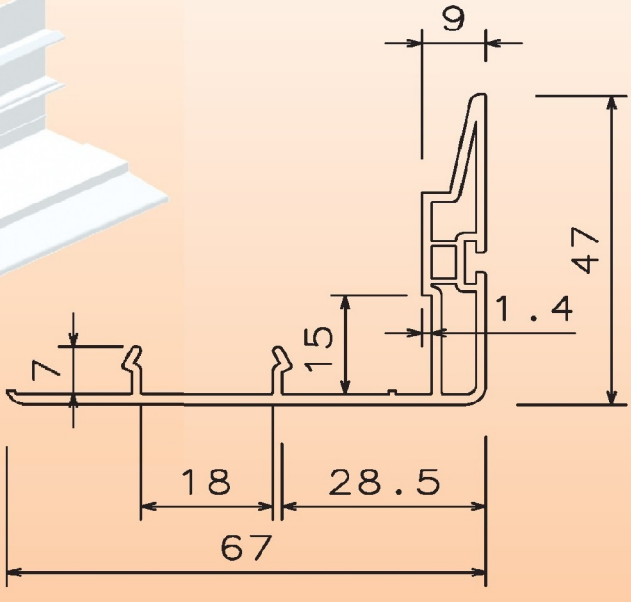

Рельсовый профиль

KOD: OP 016
0,180 kg / mt (± 0,2)

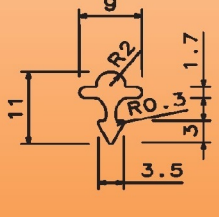

ПРОФИЛЬ ДЛЯ ДВЕРЕЙ-КУПЕ

для умеренного и субтропического климата

СЕРИЯ ЛИДИЯ

WINSTAR
pvc profile systems

110 мм

- Возможность примения одной или нескольких створок.
- Штапики для стекла делают сборку удобной и придают эстетичный внешний вид.
- Между рамой и рельсовым профилем нет зазоров, в которых может скапливаться пыль.
- Встроенный TPE уплотнитель экономит время сборки.
- Производится заводская обшивка двери ПВХ панелью.
- Вставной наличник можно использовать с двух сторон.

"Качество не может быть случайным."

"Kalite Asla Tesadüf Değildir."

www.winstar.com.tr

www.winstar.com.tr

110мм

WINSTAR
pvc profile systems

СЕРИЯ ЛИДИЯ / Профиль рамы для фиксированной и раздвижной створок

(110 mm) KOD: LS 001
1,550 kg / mt (± 0,2)

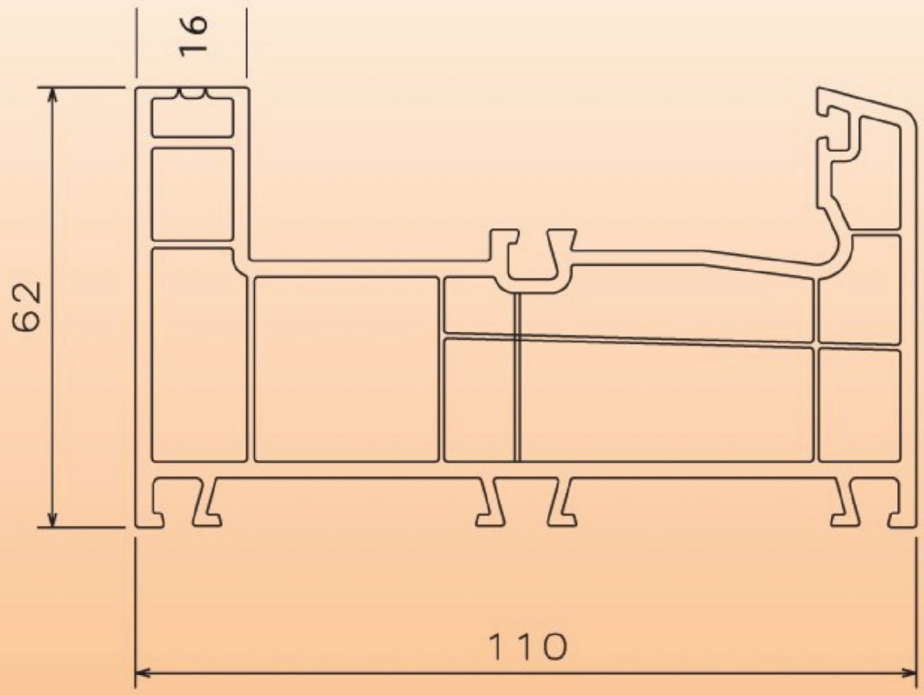

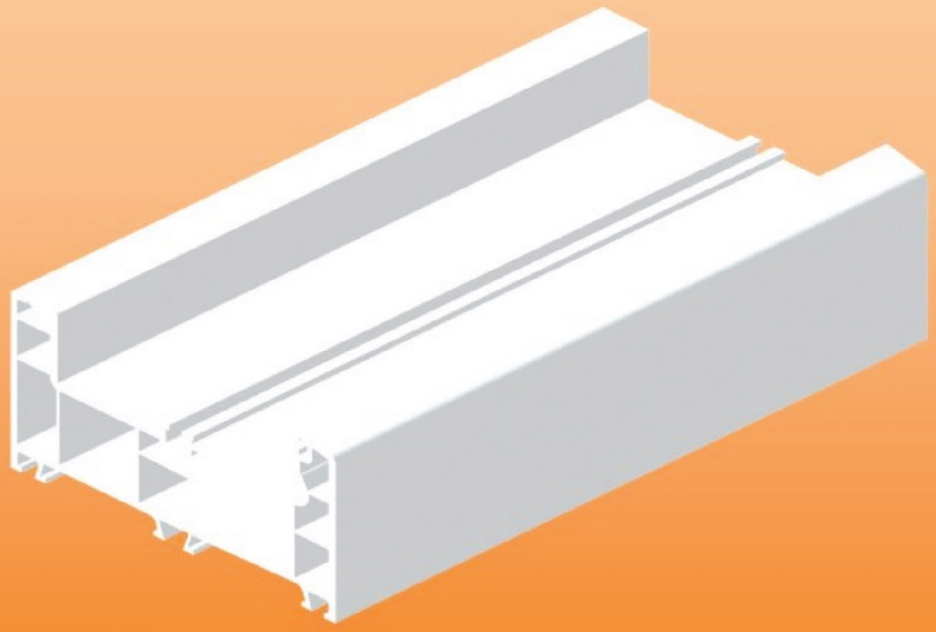

WINSTAR
pvc profile systems

СЕРИЯ ЛИДИЯ / Профиль рамы для фиксированной и раздвижной створок

(110 mm) KOD: LS 001

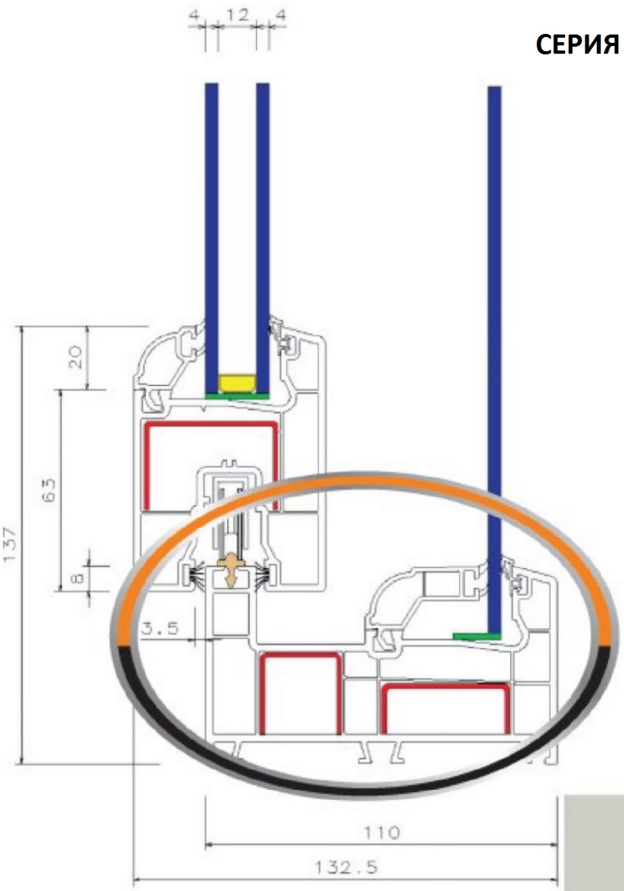

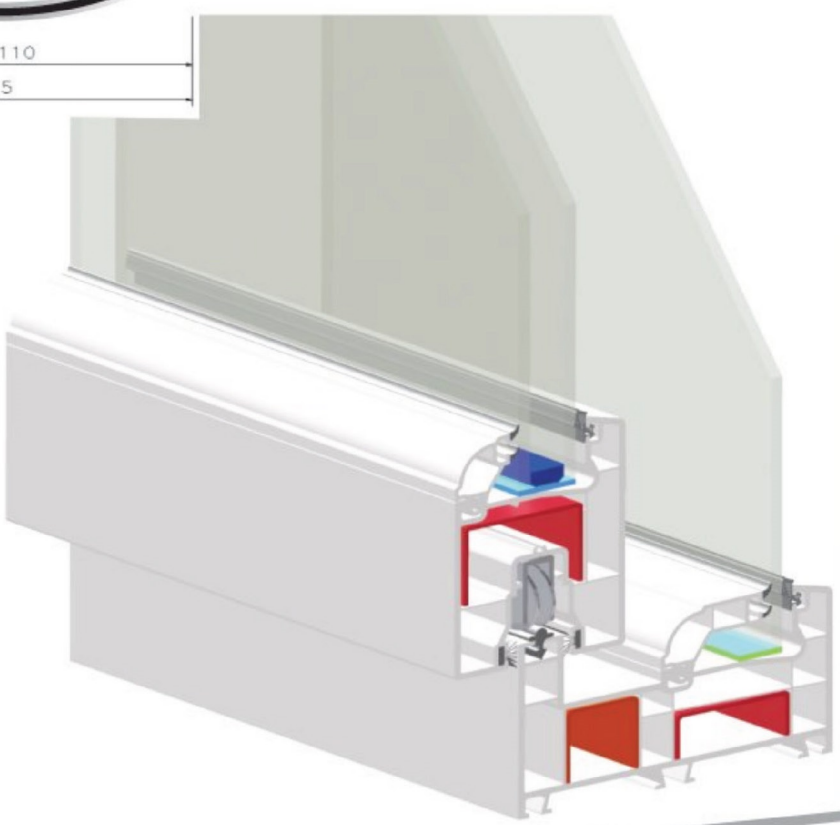

СЕРИЯ ЛИДИЯ / Профиль порога алюминиевый

KOD: OP 018
0.950kg / 1mt (± 0.2)

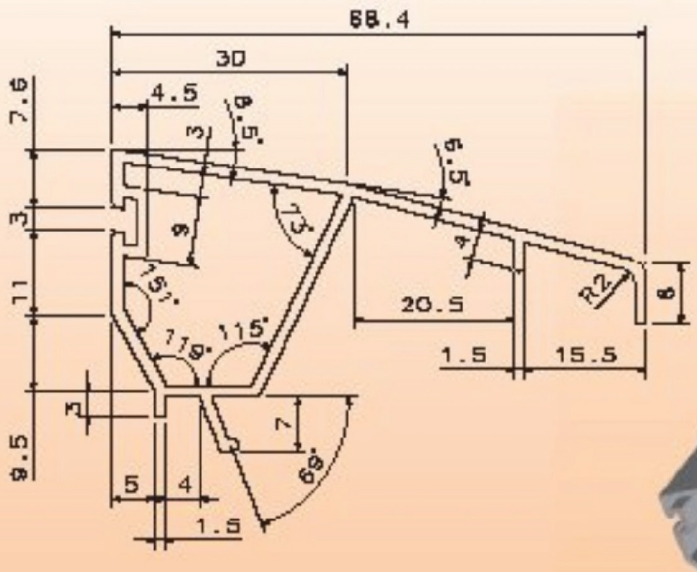

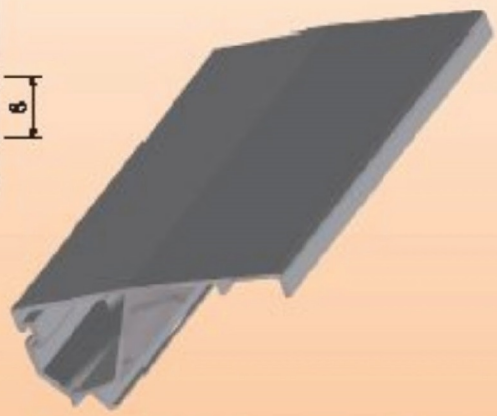

СЕРИЯ ЛИДИЯ / Вспомогательный профиль алюминиевый

KOD: OP 017
1.050kg / 1mt (± 0.2)

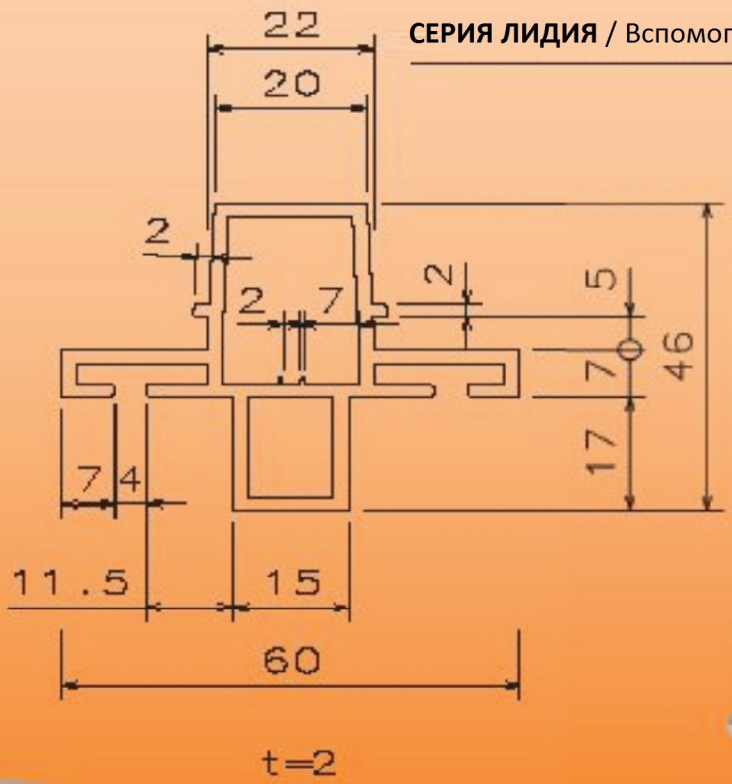

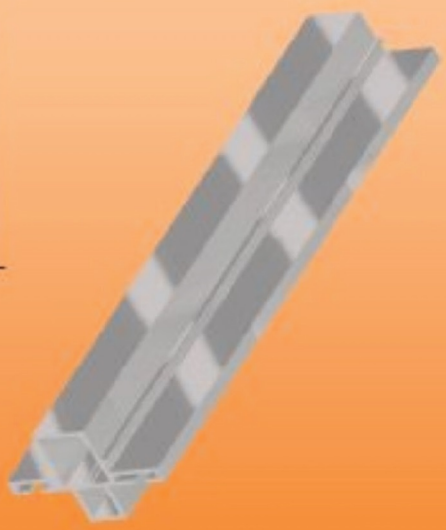

WINSTAR
pvc profile systems

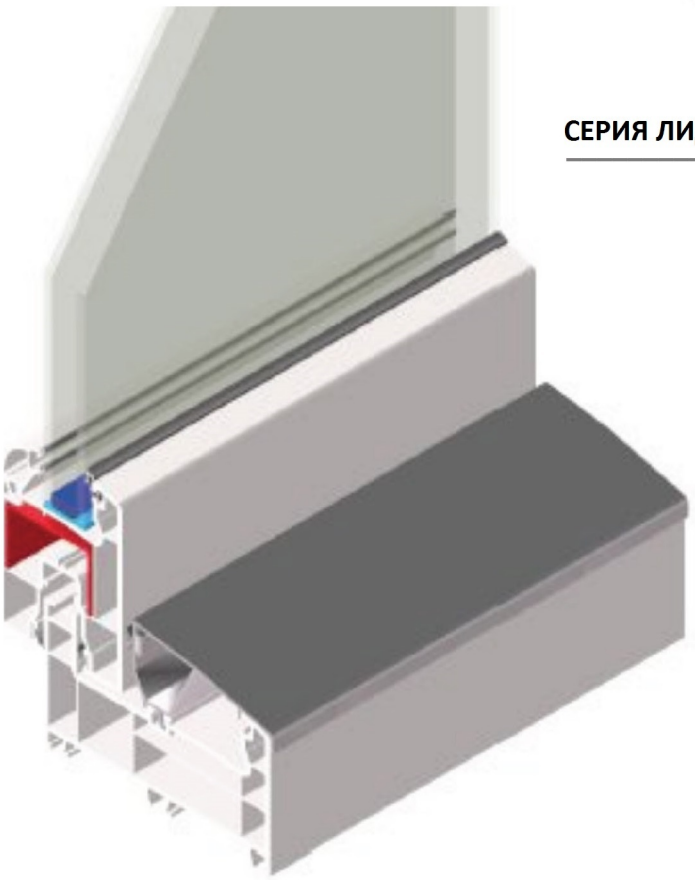

СЕРИЯ ЛИДИЯ / Профиль порога алюминиевый

KOD: OP 18
0.950kg / 1mt (± 0.2)

СЕРИЯ ЛИДИЯ / Вспомогательный профиль алюминиевый

KOD: OP 017
1.050kg / 1mt (± 0.2)

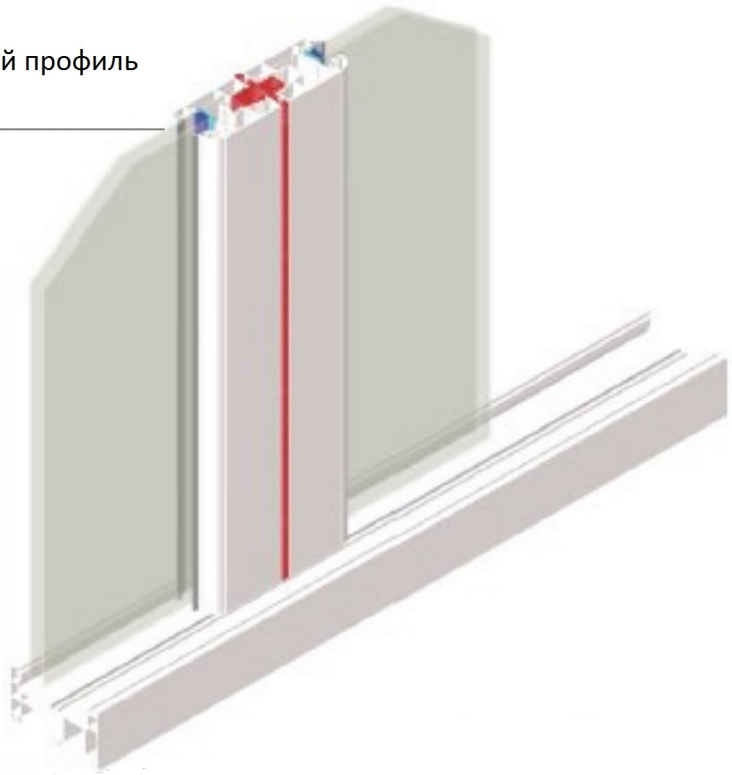

ШИРОКИЙ ПРОФИЛЬ

для умеренного и бореального климата

СЕРИЯ ОКЕАНУС

WINSTAR
pvc profile systems

70 мм

- Наличие наклона, обеспечивающего максимальный отток воды.
- Толщина внешних стенок 2.7мм.
- Применение одного вида штапика оптимизирует складские запасы.
- Возможность применения стеклопакета 4.16.4.
- Используются универсальные вспомогательные профили.
- 43 оптическая яркость и ультра белый цвет.
- Встроенный TPE уплотнитель экономит время сборки.

- 5-и камерная структура.
- Современный дизайн
- Вставной наличник можно использовать с двух сторон.

"Качество не может быть случайным."

"Kalite Asla Tesadüf Değildir."

www.winstar.com.tr

www.winstar.com.tr

70 мм

WINSTAR
pvc profile systems

СЕРИЯ ОКЕАНУС / Супер профиль рамы для окон и дверей

(70 mm) - KOD: OS 001

1,250 kg / mt (± 0,2)

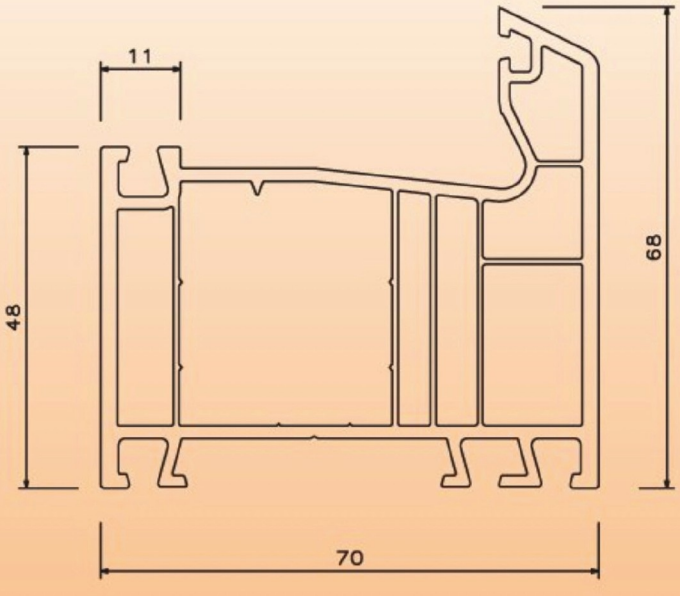

WINSTAR
pvc profile systems

СЕРИЯ ОКЕАНУС / Супер профиль рамы для окон и дверей

(70 mm) - KOD: OS 001

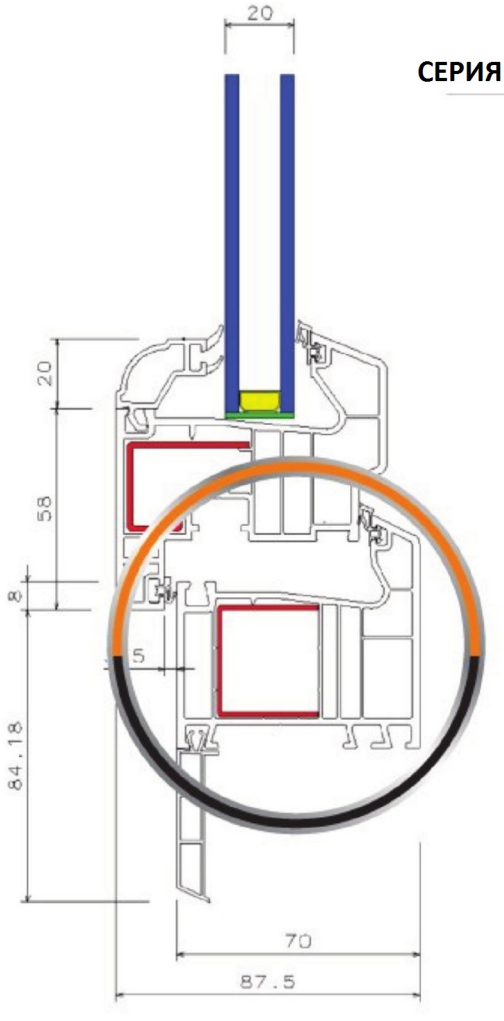

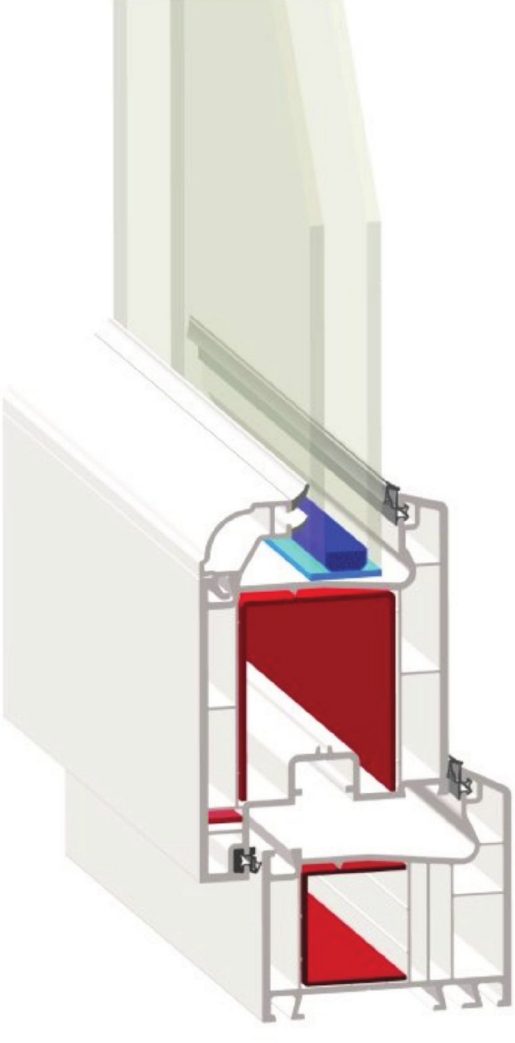

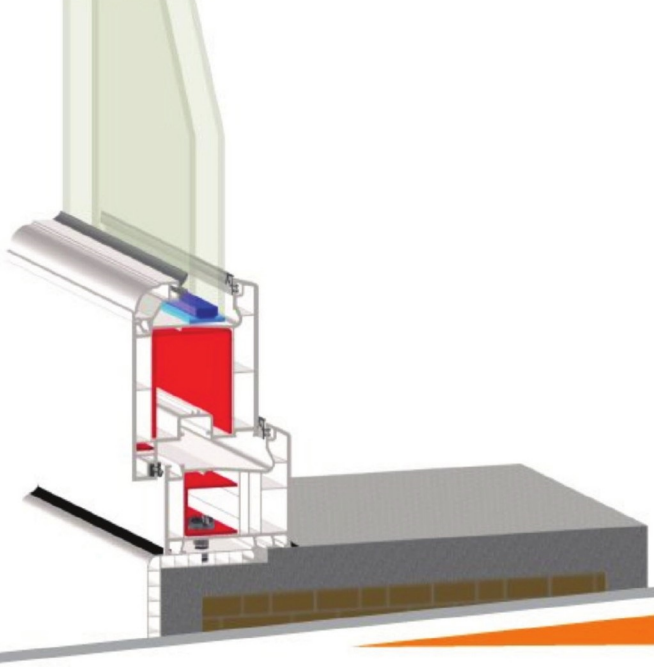

WINSTAR
pvc profile systems

СЕРИЯ ОКЕАНУС / Капельный профиль створки

(70 mm) - KOD: OS 002
1,300 kg / mt (± 0,2)

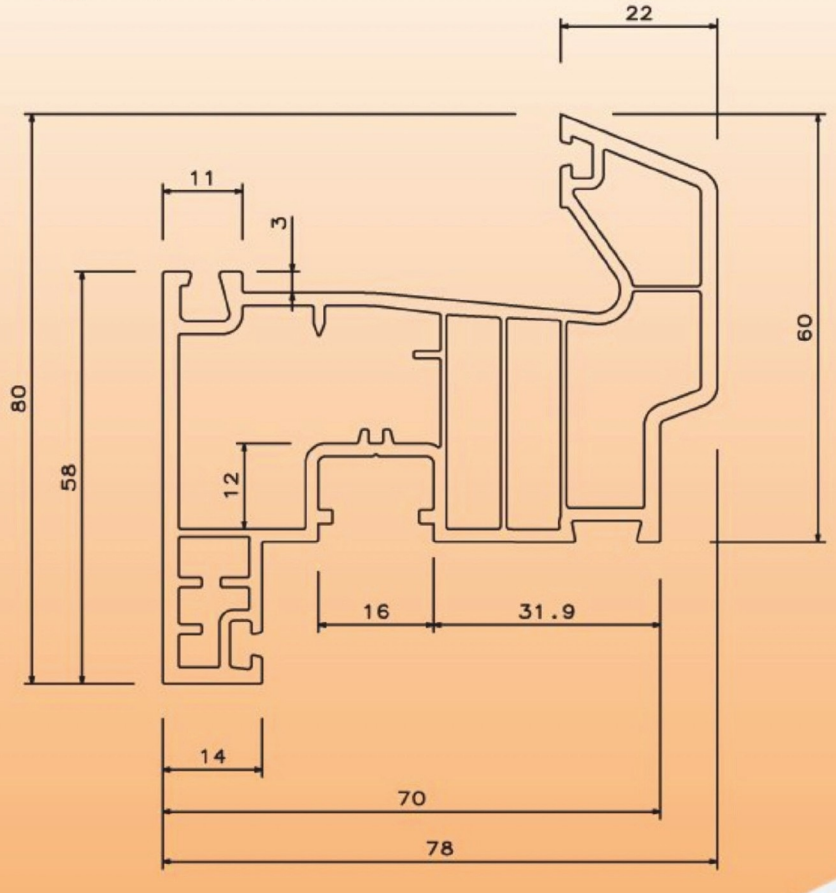

WINSTAR
pvc profile systems

СЕРИЯ ОКЕАНУС / Капельный профиль створки

(70 mm) - KOD: OS 002

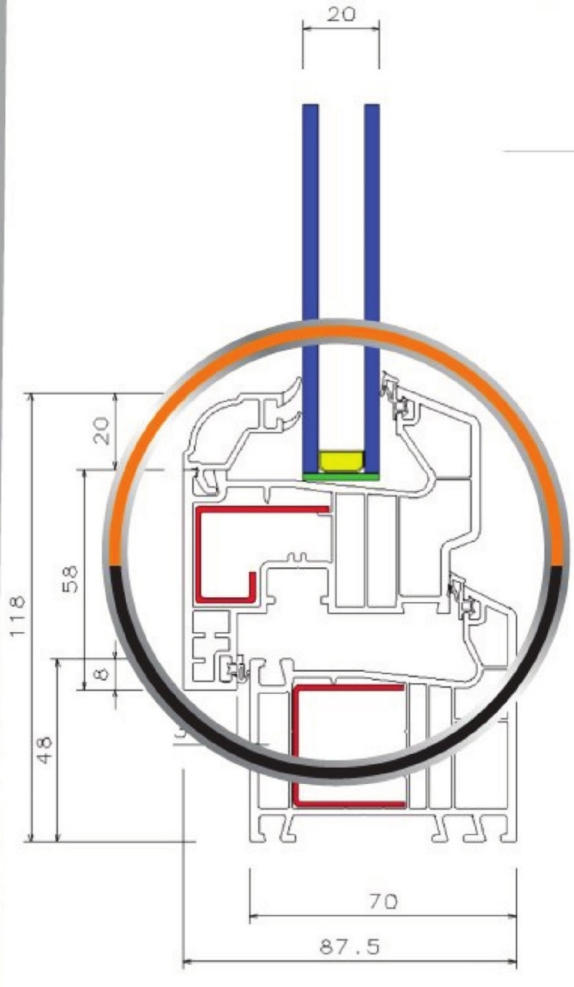

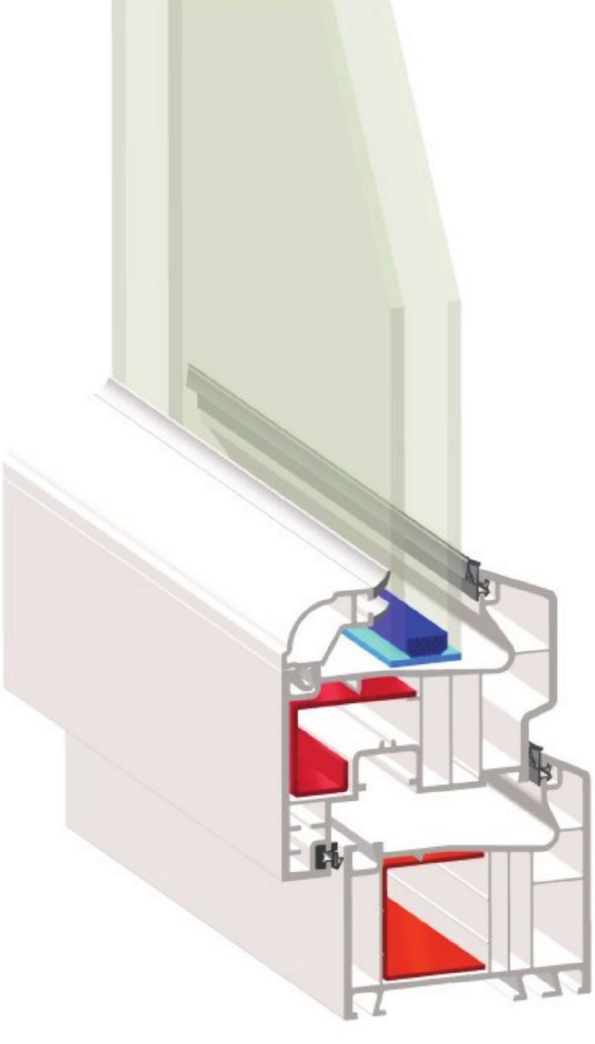

WINSTAR
pvc profile systems

СЕРИЯ ОКЕАНУС / Импостный профиль

(70 mm) - KOD: OS 003
1,300 kg / mt (± 0,2)

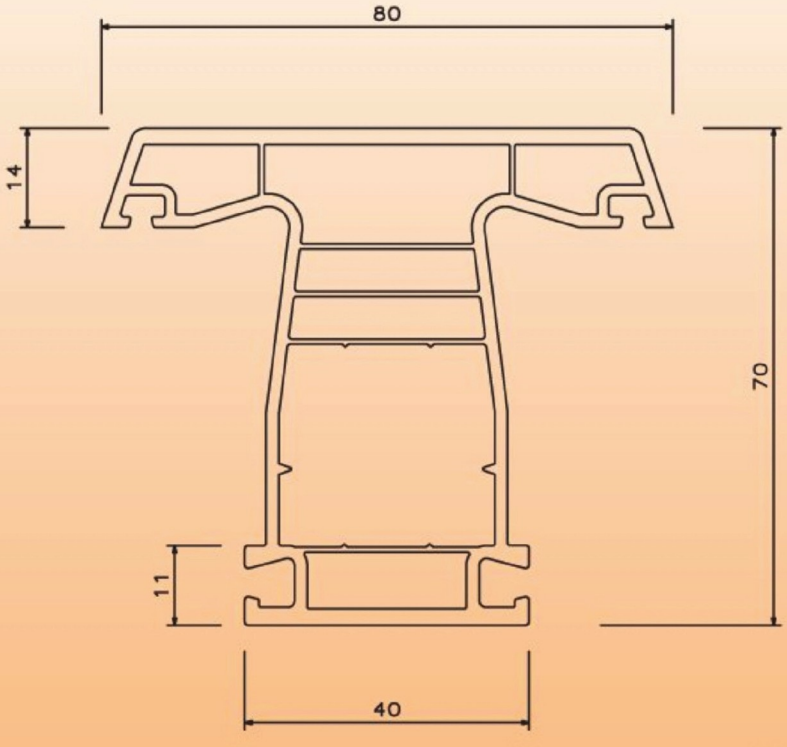

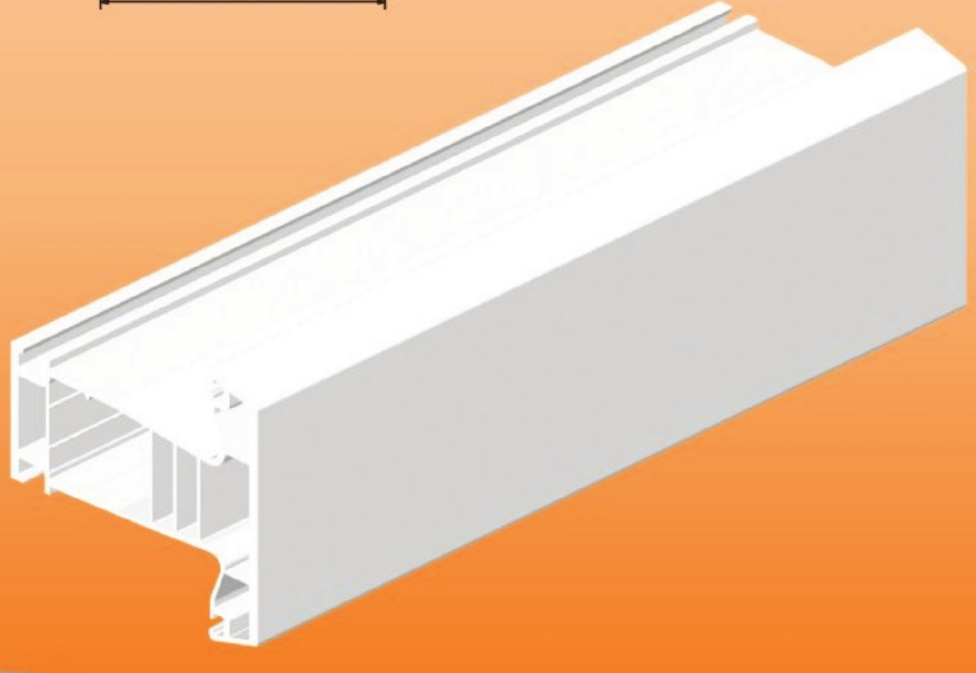

WINSTAR
pvc profile systems

СЕРИЯ ОКЕАНУС / Импостный профиль

(70 mm) - KOD: OS 003

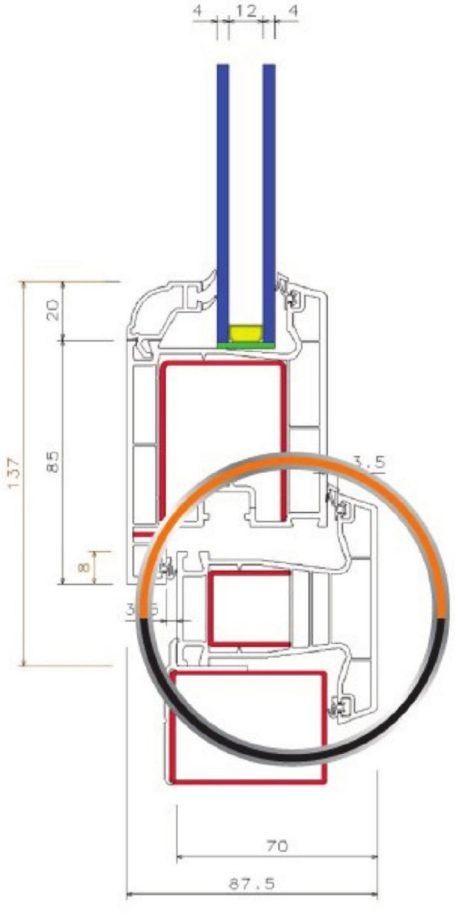

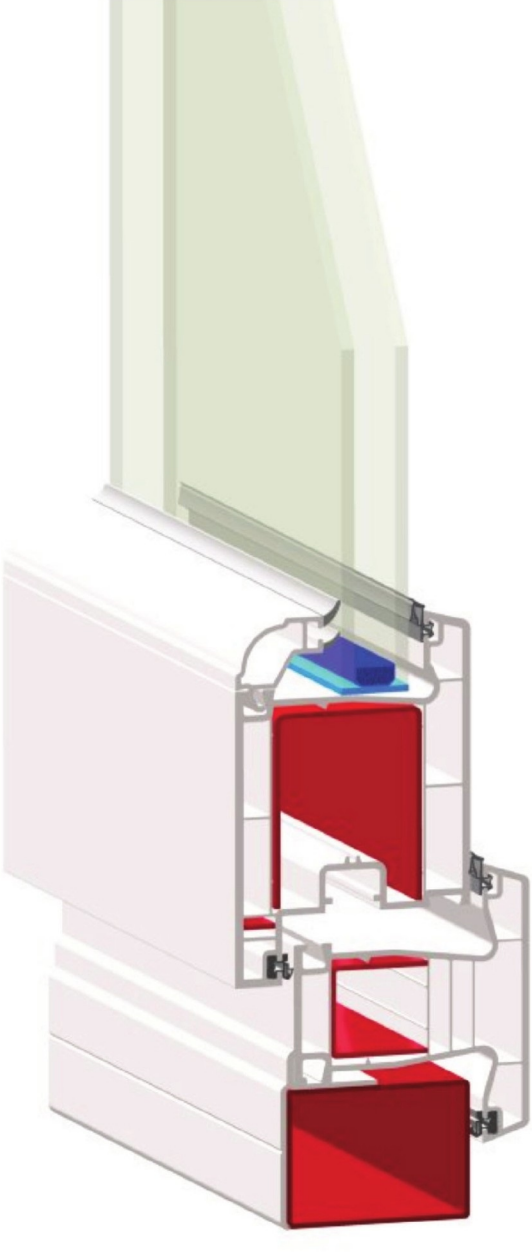

ПРОФИЛЬ ДЛЯ РАЗДВИЖНЫХ ОКОН

СЕРИЯ КАРИЯ

WINSTAR
pvc profile systems

60 мм

- Специальный канал обеспечивает максимальный отток воды.
- 43 оптическая яркость и белизна цвета.
- Применение одного вида штапика оптимизирует складские запасы.
- Толщина внешних стенок 2.7мм.
- Встроенный TPE уплотнитель облегчает производство.
- Между рамой и рельсовым профилем нету зазоров, в которых может скапливаться пыль.
- Ширина рамы 60мм даёт возможность применения профилей из серии ЭГЕ.
- Вставной наличник можно применять в раздвижных системах.
- Современный дизайн. Возможность применения стеклопакета 4.9.4.

"Качество не может быть случайным."

"Kalite Asla Tesadüf Değildir."

www.winstar.com.tr

www.winstar.com.tr

60 мм

WINSTAR
pvc profile systems

СЕРИЯ КАРИЯ / Профиль рамы для раздвижных окон

(60 mm) - KOD: KS 001
1,020 kg / mt (± 0,2)

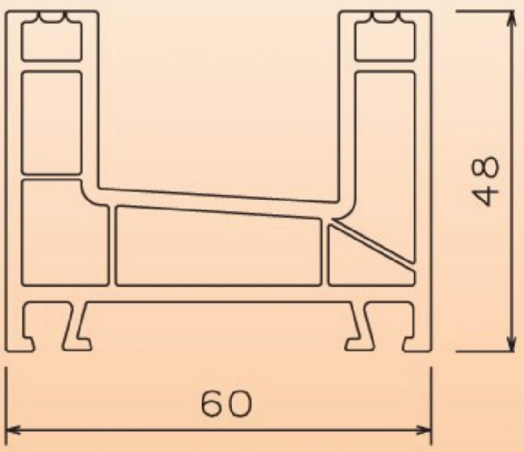

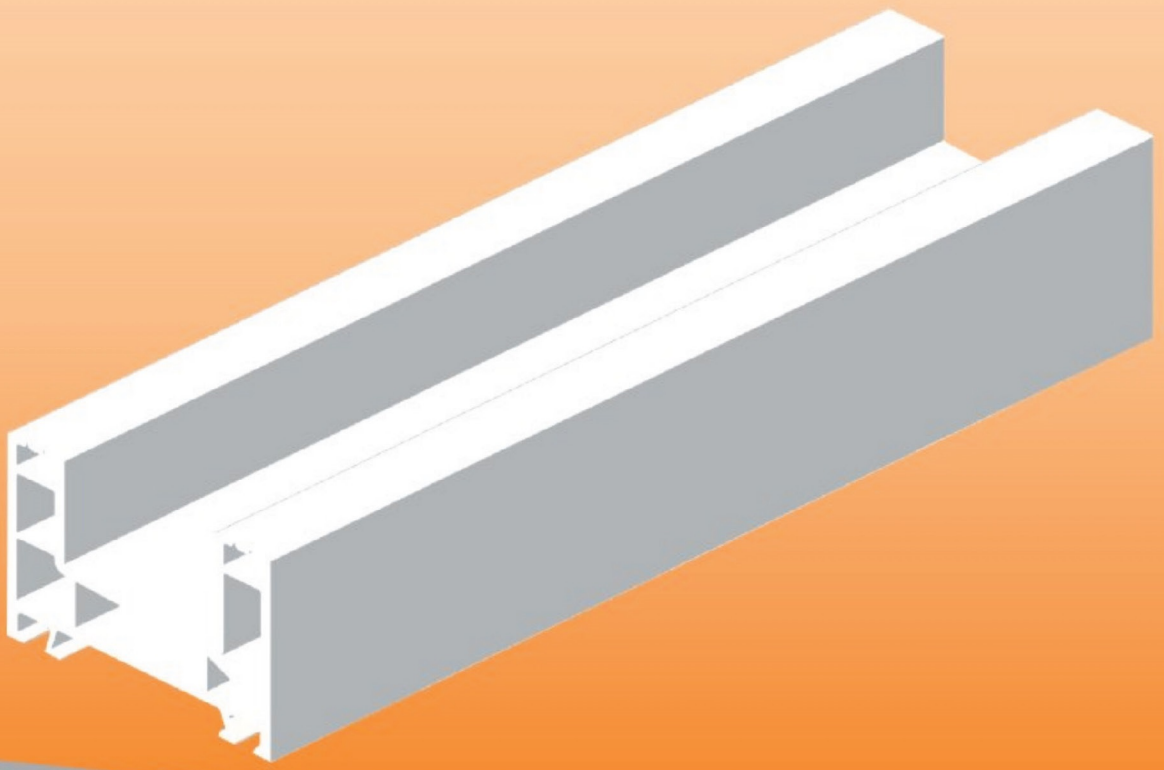

СЕРИЯ КАРИЯ / Профиль рамы для раздвижных окон

(60 mm) - KOD: KS 001

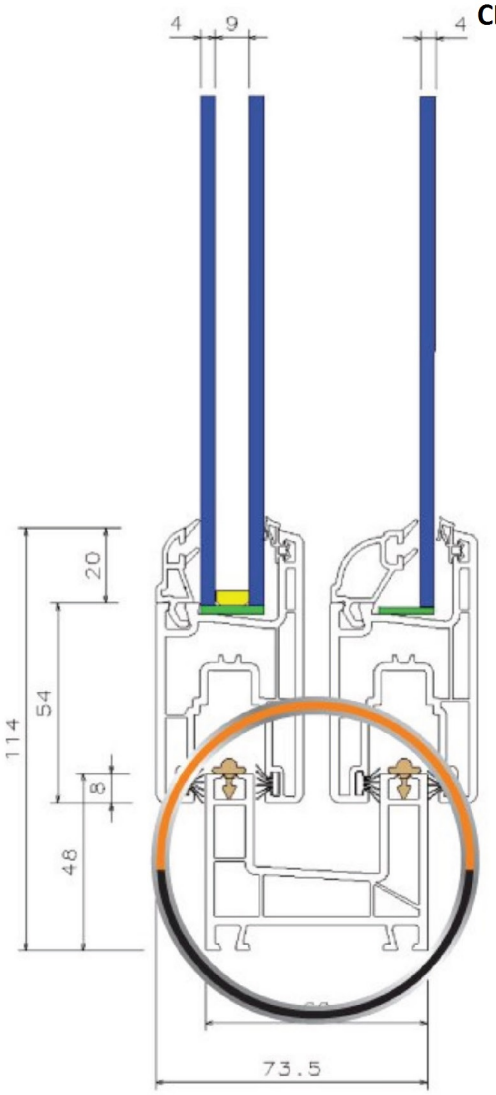

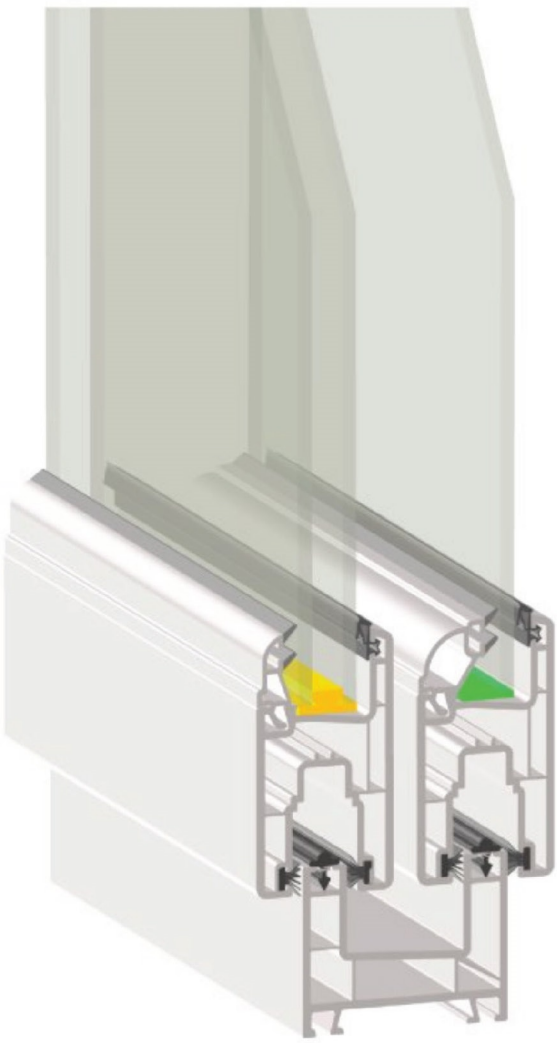

WINSTAR
pvc profile systems

СЕРИЯ КАРИЯ / Профиль створки для раздвижных окон

(60 mm) - KOD: KS 002
0,900 kg / mt (± 0,2)

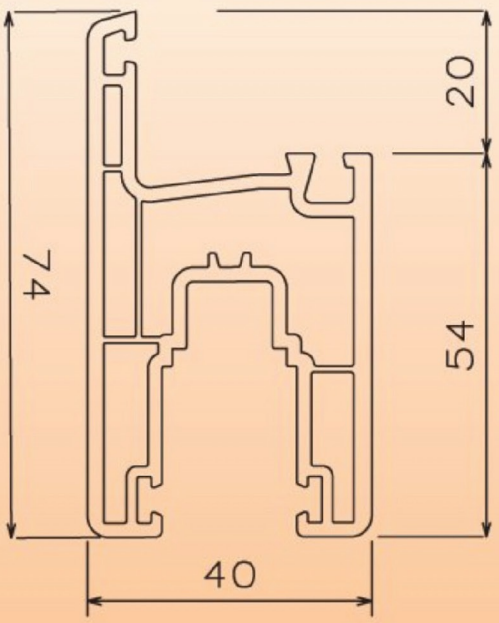

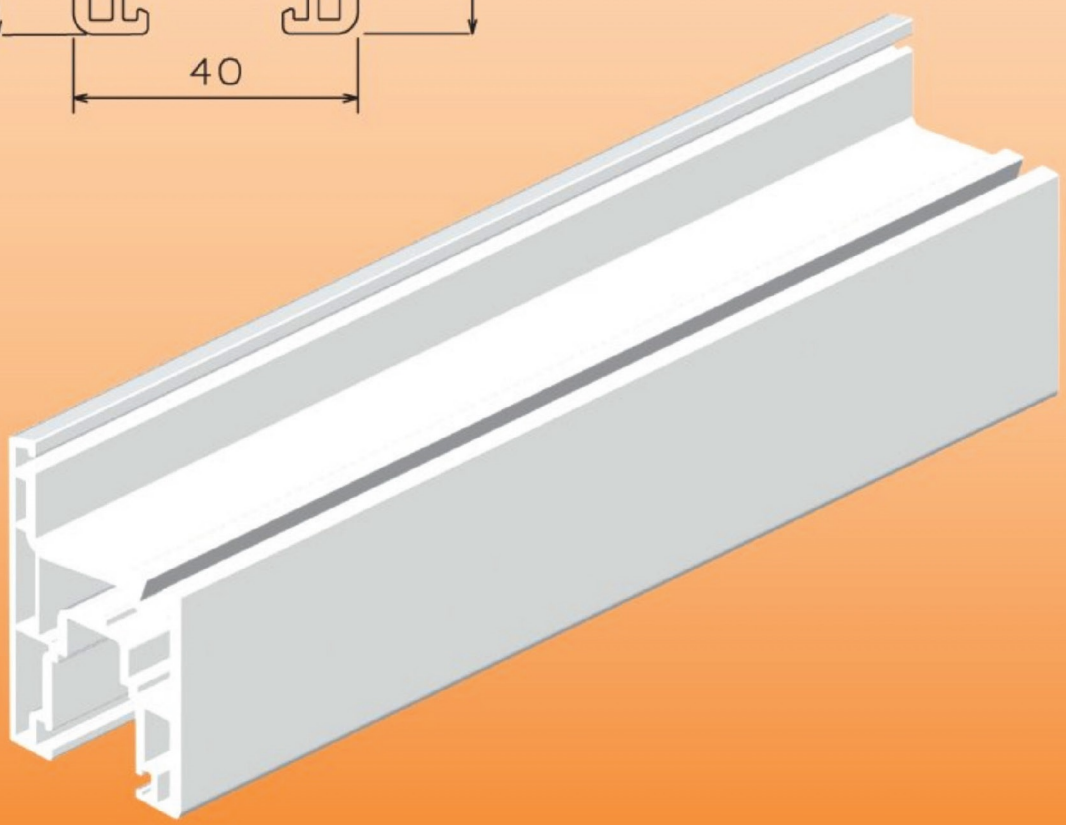

WINSTAR
pvc profile systems

СЕРИЯ КАРИЯ / Профиль створки для раздвижных окон

(60 mm) - KOD: KS 002

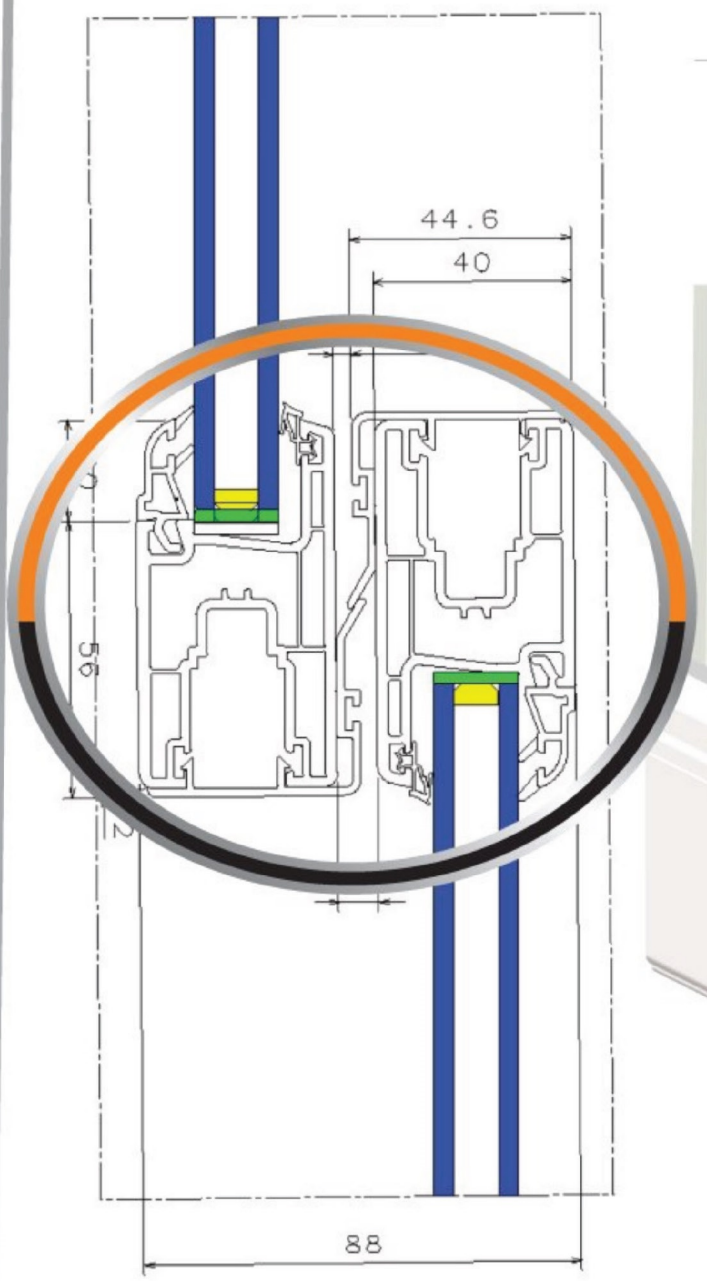

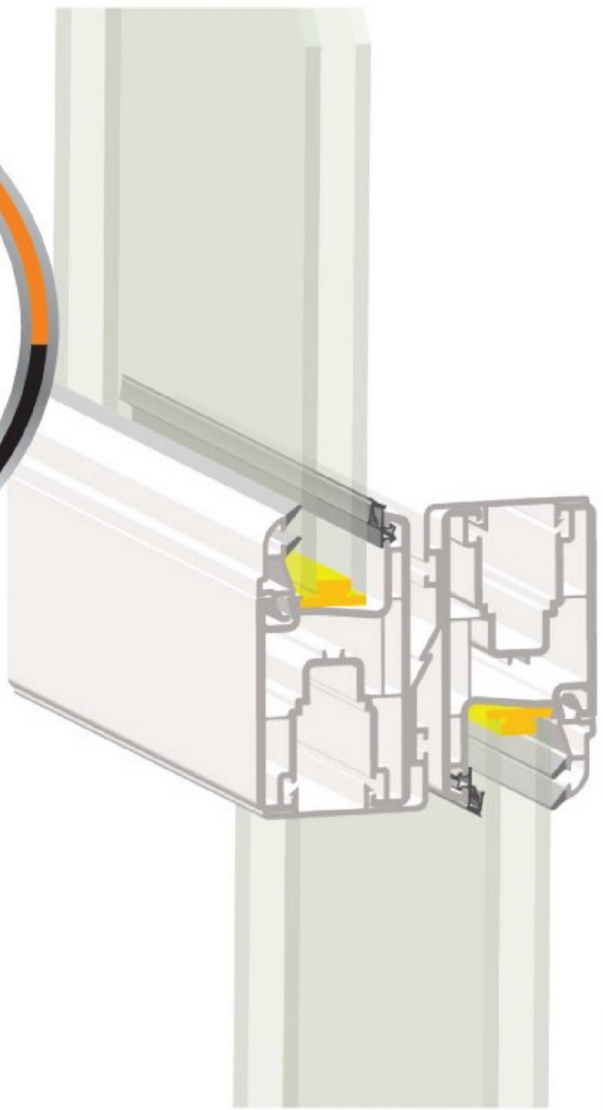

WINSTAR
pvc profile systems

ОБЩИЕ ПРОФИЛИ

Для СЕРИИ КАРИЯ / Штапиковый профиль для одного стекла
Kod: OP 005 0,250 kg / mt (± 0,2)

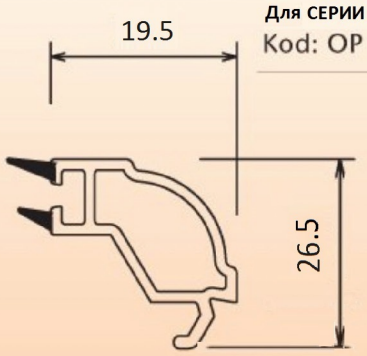

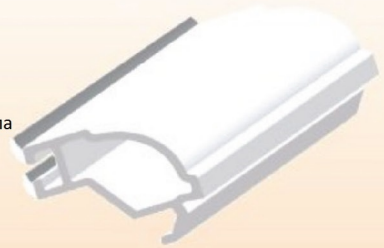

Для СЕРИИ КАРИЯ / Штапиковый профиль для двойного стекла
Kod: OP 006 0,150 kg / mt (± 0,2)

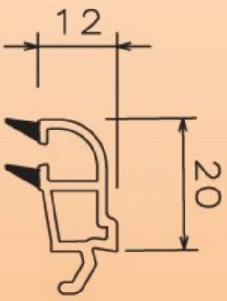

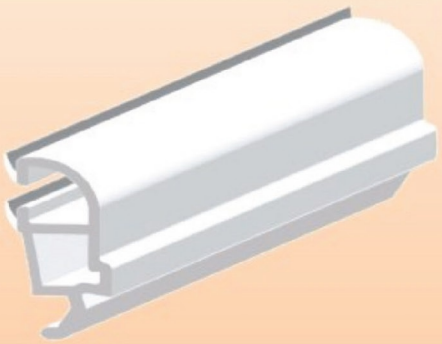

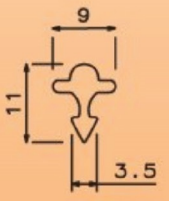

Рельсовый профиль - KOD: OP 016
0,180 kg / mt (± 0,2)

СЕРИЯ КАРИЯ / Крышка канала - KOD: KS 003
0,330 kg / mt (± 0,2)

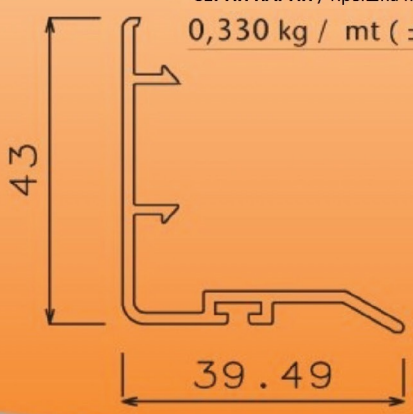

WINSTAR
pvc profile systems

Серию КАРИЯ и серию ЭГЕ можно комбинировать

(60 mm)

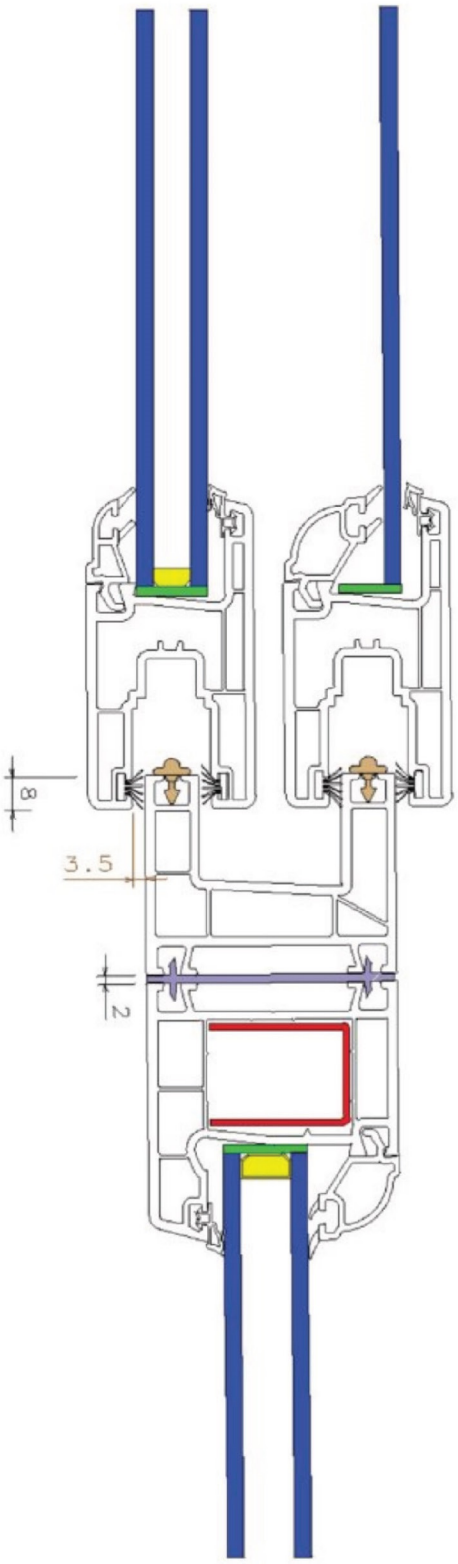

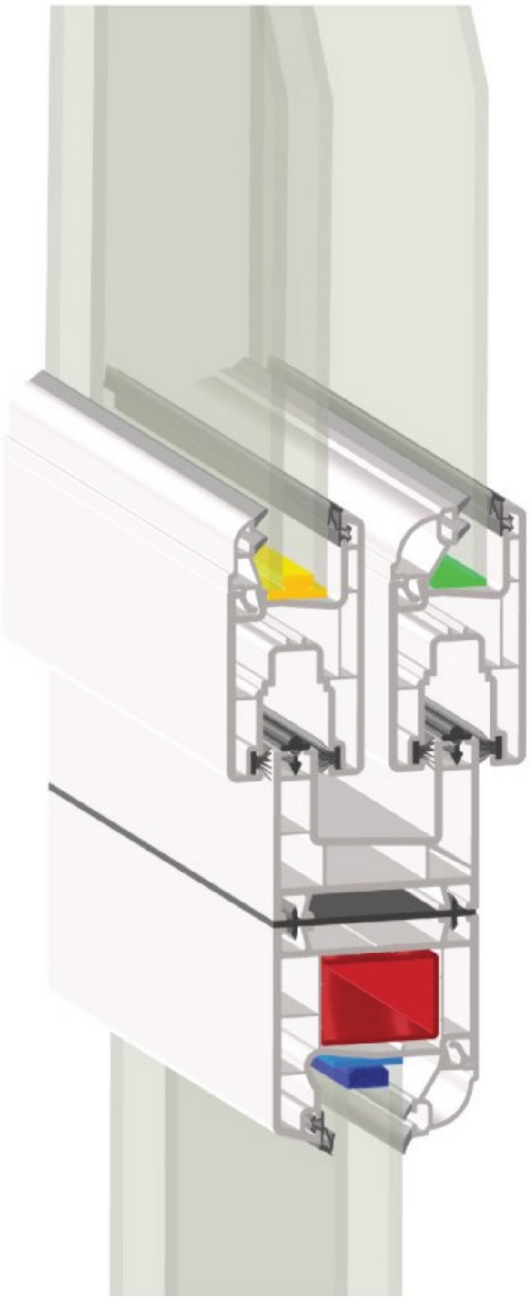

WINSTAR
pvc profile systems

ОБЩИЕ ПРОФИЛИ

Адаптер для трубы / KOD: OP 003 / 0,550 kg / 1 m (± 0,2)

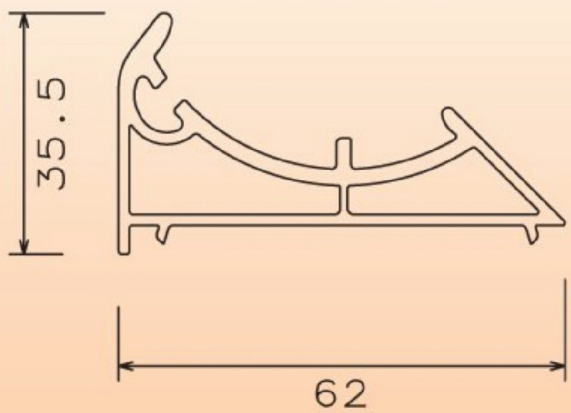

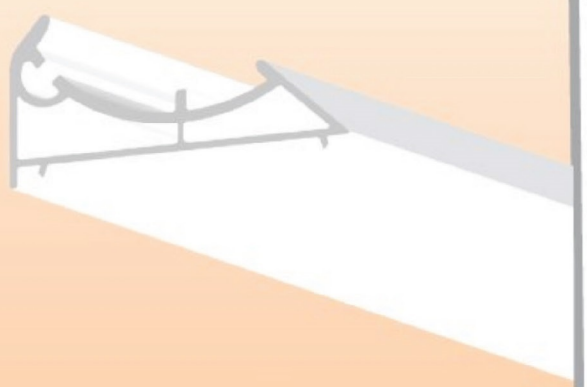

Труба d=50мм / KOD: OP 026 /0,800 kg / 1 m (± 0,2)

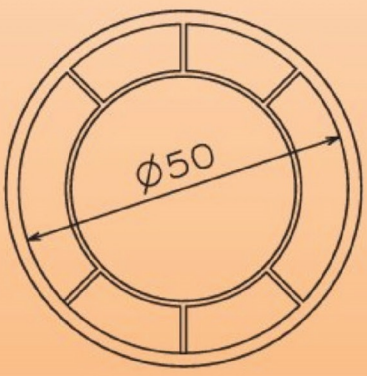

Труба d=50мм / KOD: OP 007 / 0,660 kg / 1 m (± 0,2)

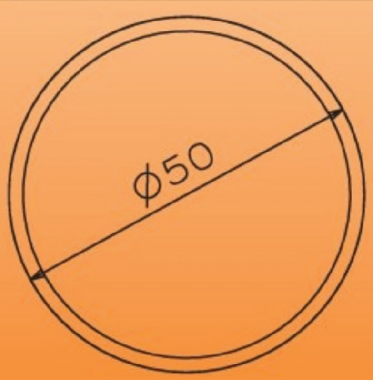

WINSTAR
pvc profile systems

Адаптер и труба применяются вместе

(60 mm)

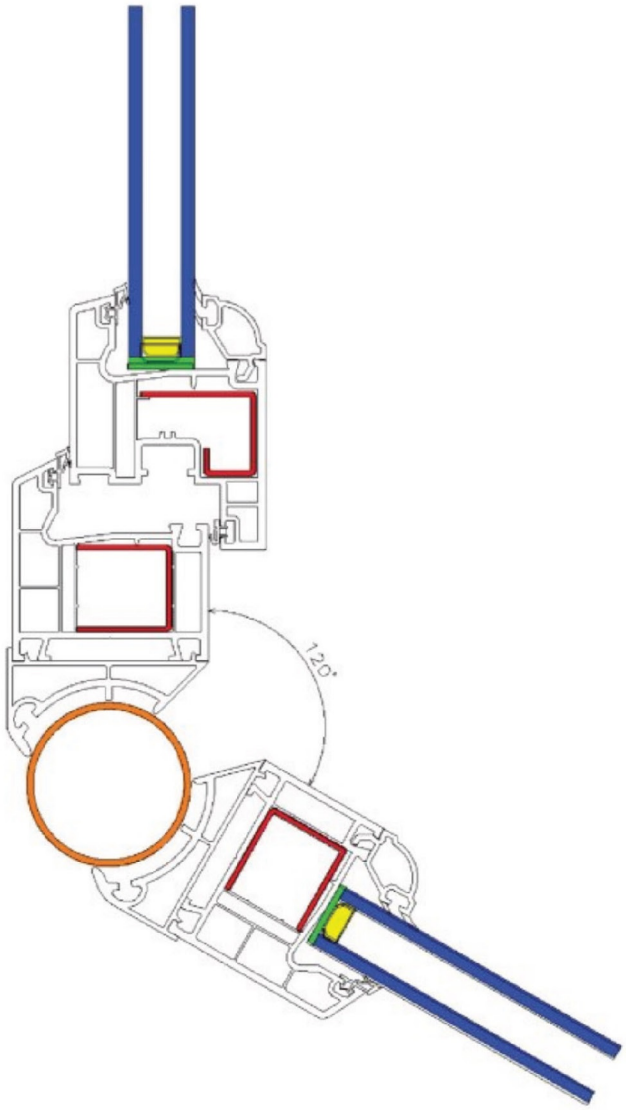

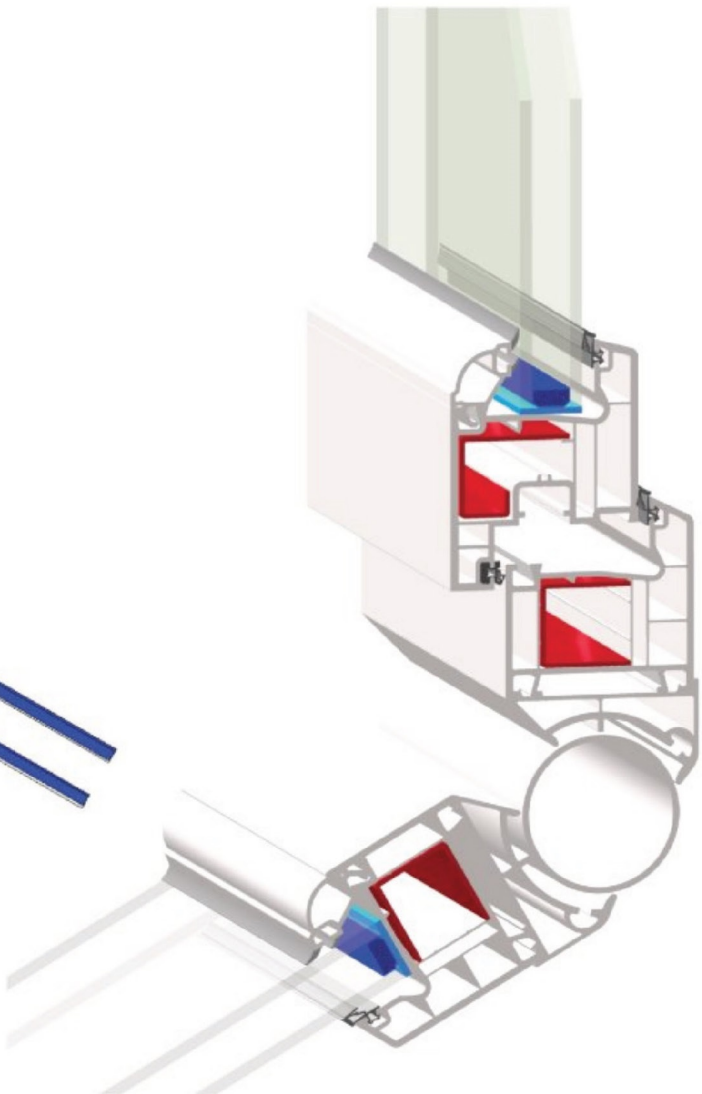

WINSTAR
pvc profile systems

ОБЩИЕ ПРОФИЛИ

60x90 профильный наличник / KOD: OP 010 / 0,900 kg / 1 m (± 0,2)

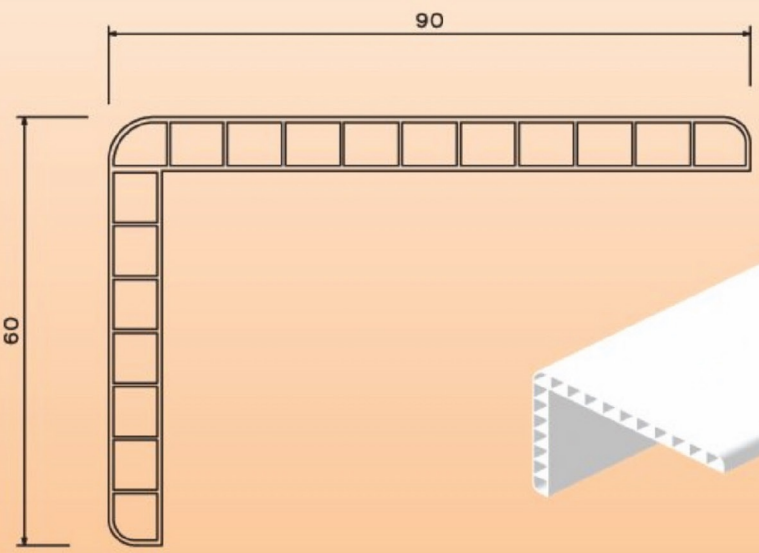

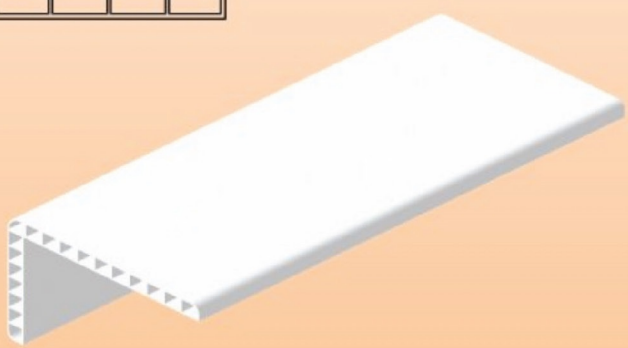

Вставной наличник / OP 011 / 0,250 kg / 1 m (± 0,2)

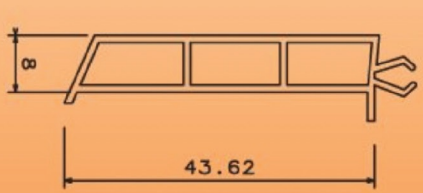

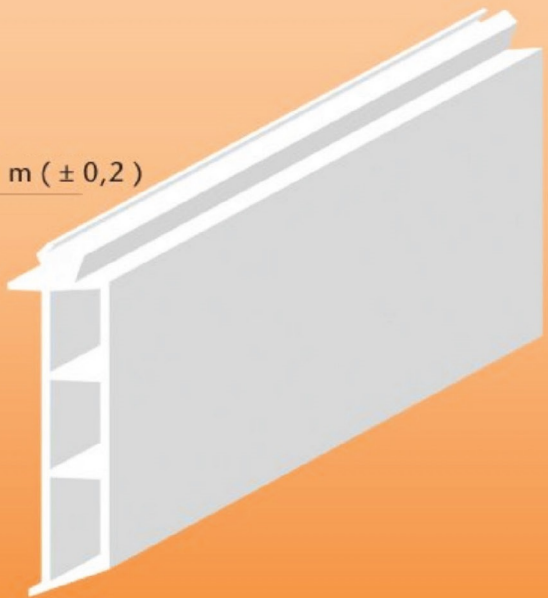

WINSTAR
pvc profile systems

Применение профильного наличника и вставного наличника

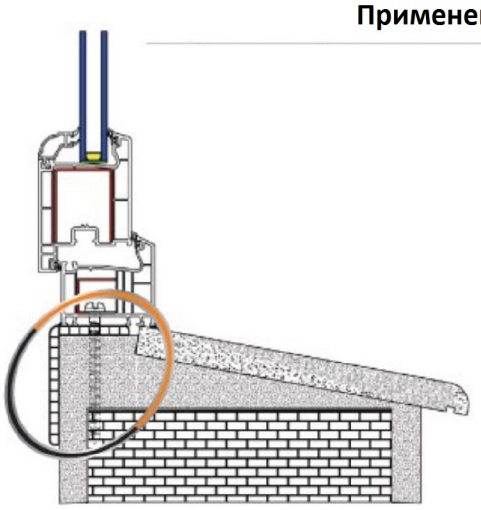

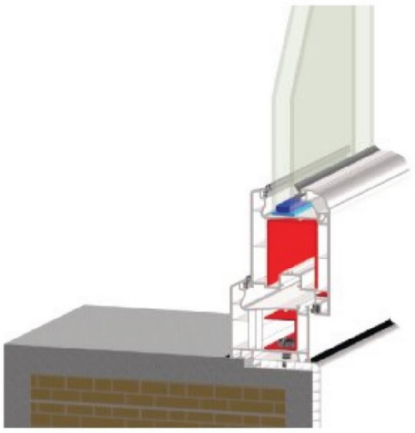

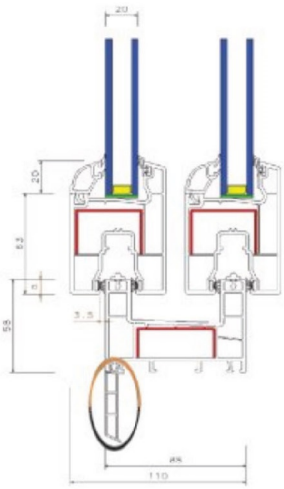

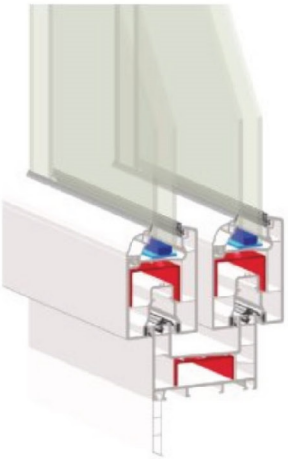

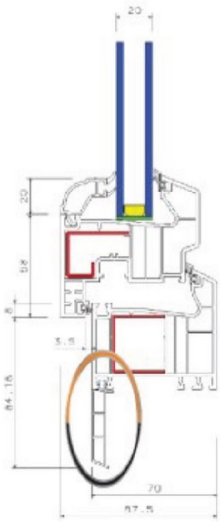

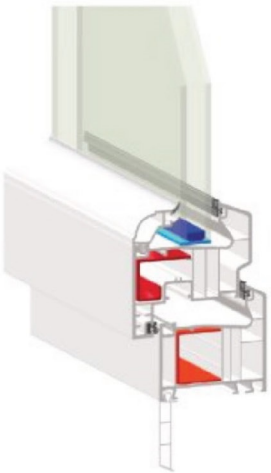

WINSTAR
pvc profile systems

ОБЩИЕ ПРОФИЛИ

Штапик для одного стекла

KOD: OP 004
0,300 kg / 1 mt (± 0,2)

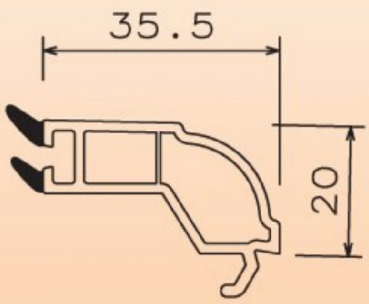

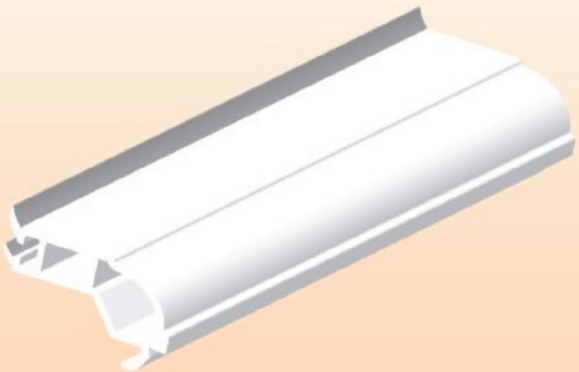

Штапик для двойного стекла

KOD: OP 005
0,200 kg / 1 mt (± 0,2)

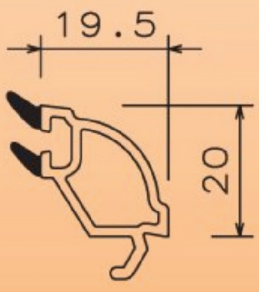

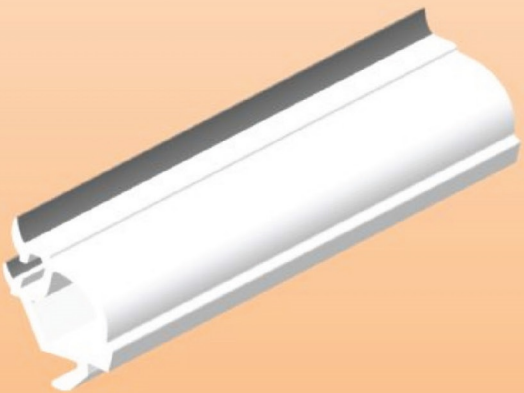

Штапик для тройного стекла

KOD: OP 006
0,150 kg / 1 mt (± 0,2)

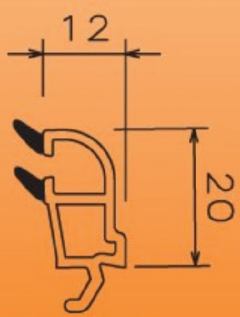

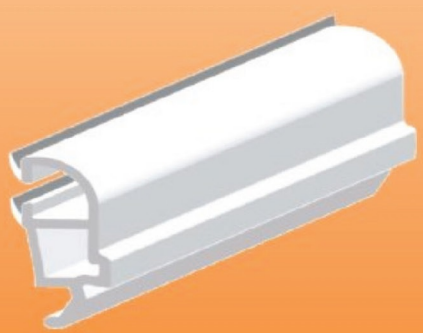

WINSTAR
pvc profile systems

ОБЩИЕ ПРОФИЛИ

60 x 60 угловой профиль
Kod: OP 002 0,700 Kg / mt (± 0,2)

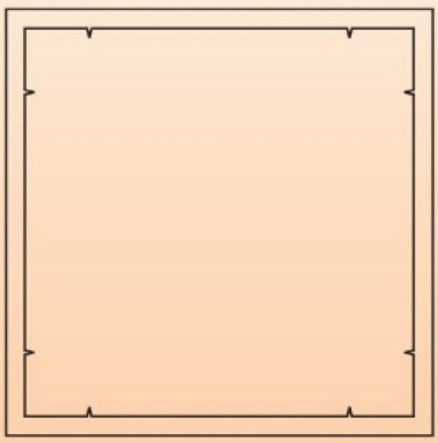

70 x 60 угловой профиль
Kod: OP 013 1,050 Kg / mt (± 0,2)

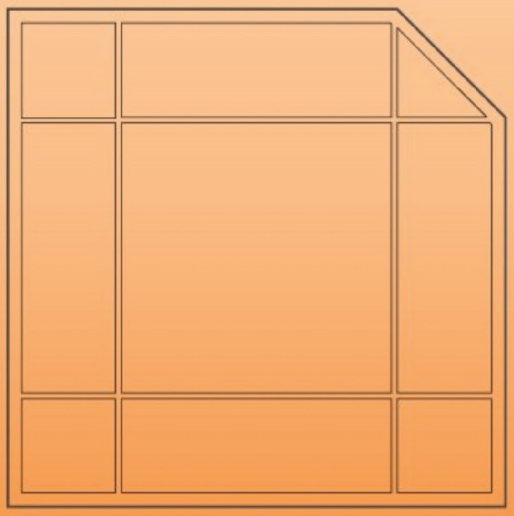

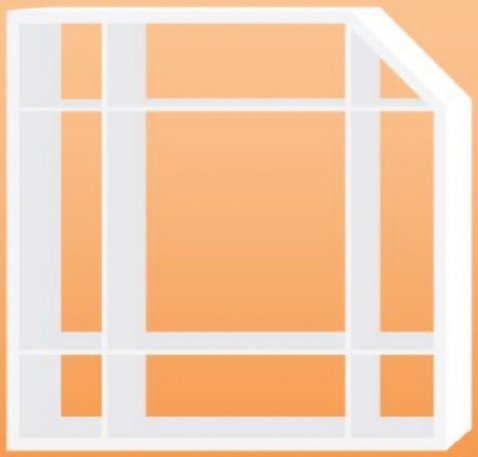

WINSTAR
pvc profile systems

ОБЩИЕ ПРОФИЛИ

Схема применения для серии ЭГЕ

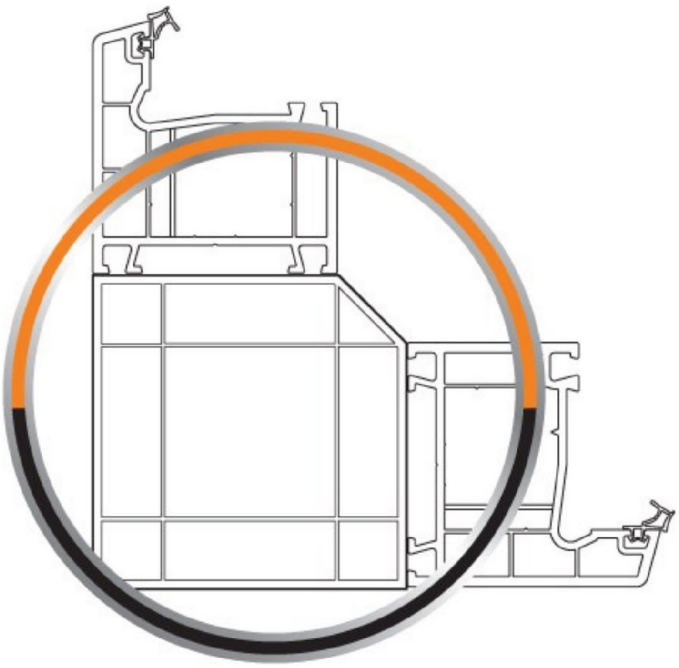

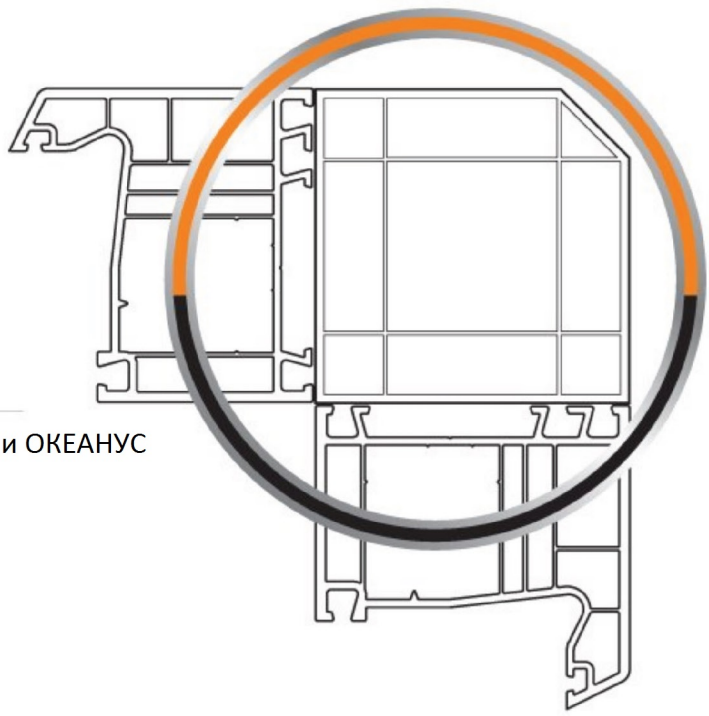

ОБЩИЕ ПРОФИЛИ

Схема применения для серии ОКЕАНУС

Вспомогательные профили для серии ЭГЕ

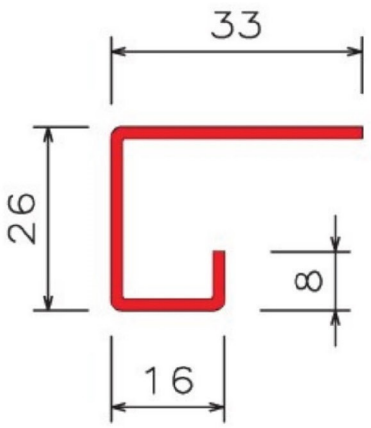

Усилитель оконной створки

Усилитель дверной створки

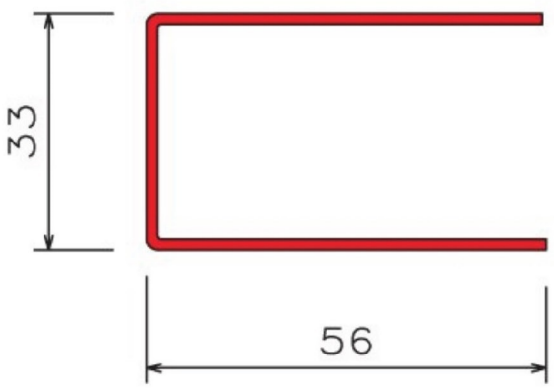

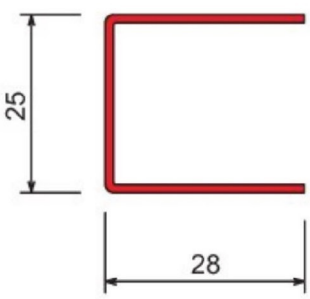

Усилитель для импостного профиля и рамы

Пластина жёсткости

WINSTAR
pvc profile systems

ВСПОМОГАТЕЛЬНЫЕ ПРОФИЛИ

100x24 Вагонка для дверей - KOD: OP 014

0,580 kg / mt (± 0,2)

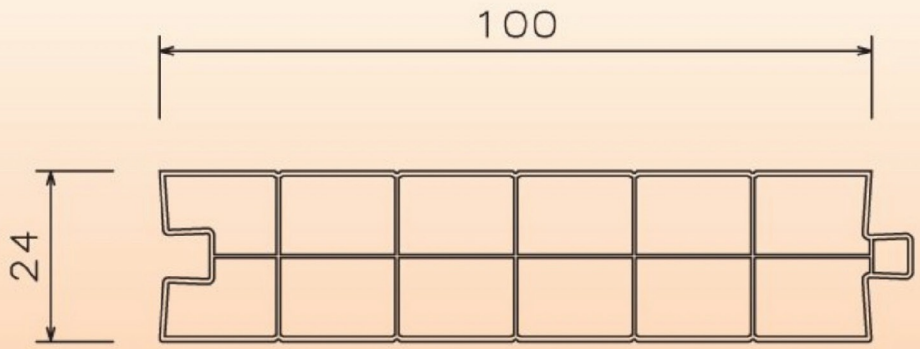

100x20 Двуслойная панель для дверей - KOD: UYP 005

0,460 kg / mt (± 0,2)

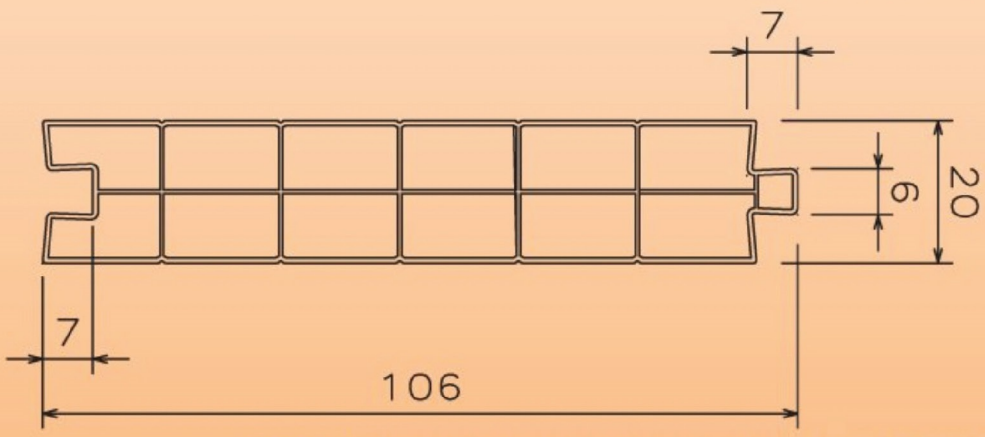

100x20 Однослойная панель для дверей - KOD: UYP 006

0,430 kg / mt (± 0,2)

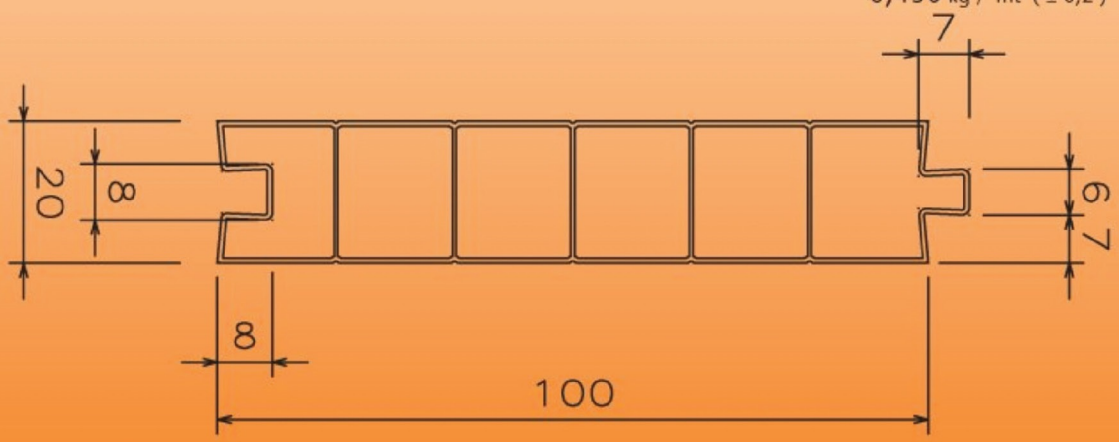

WINSTAR
pvc profile systems

ВСПОМОГАТЕЛЬНЫЕ ПРОФИЛИ

100x24 Вагонка для дверей - KOD: OP 014

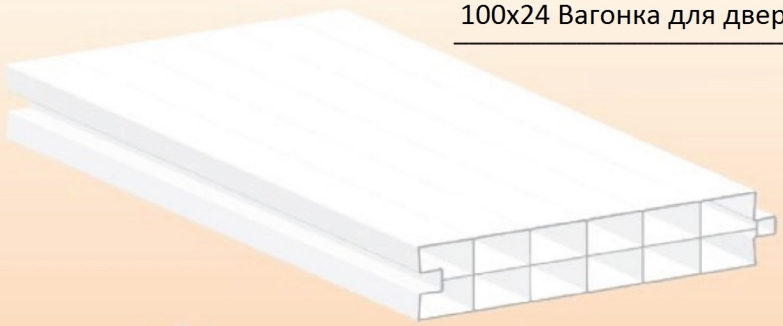

100x20 Двуслойная панель для двери - KOD: YUP 005

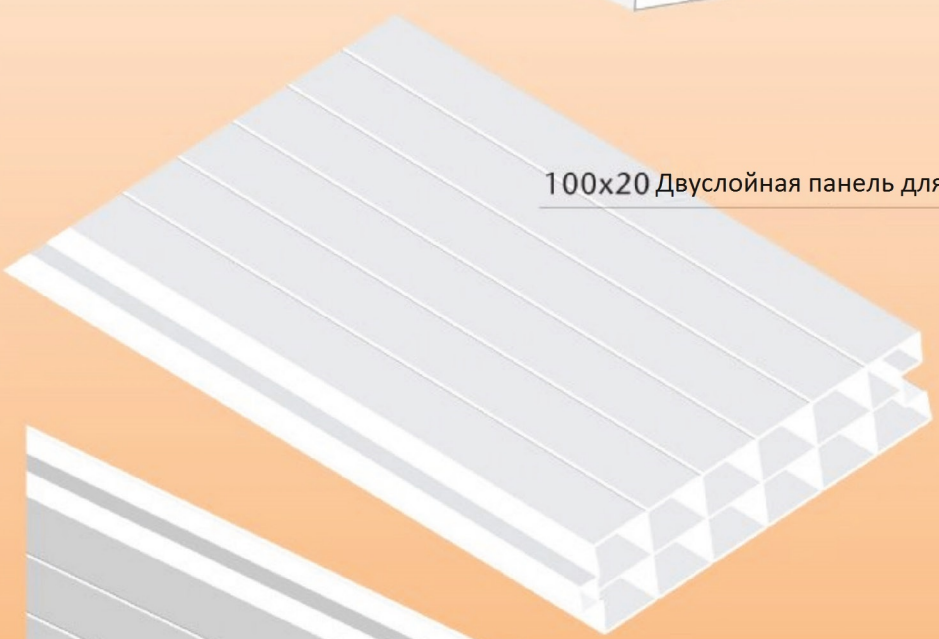

100x20 Однослойная панель - KOD: YUP 006

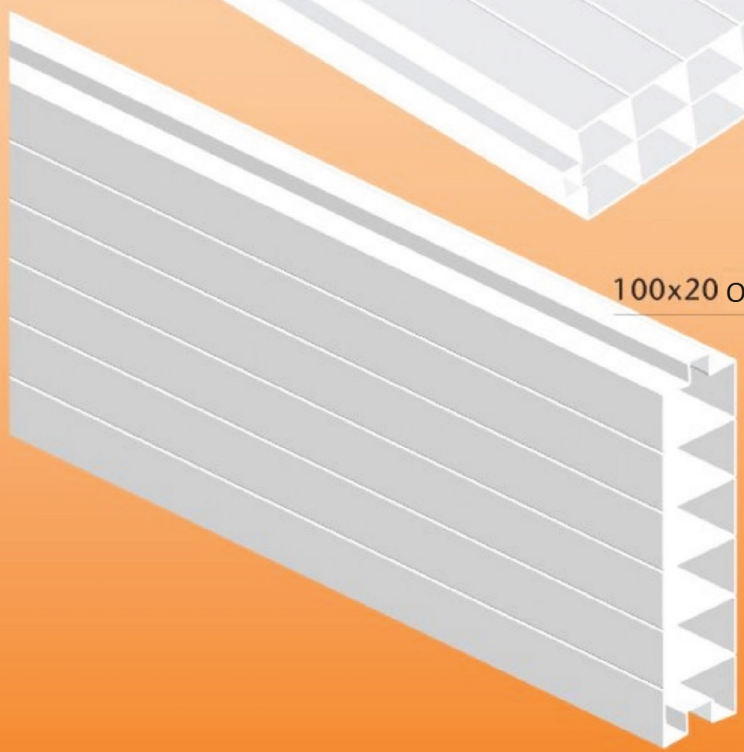

WINSTAR
pvc profile systems

ВСПОМОГАТЕЛЬНЫЕ ПРОФИЛИ

Плоская вагонка для стен и потолков (250 mm) / KOD: UYP 001

0,580 kg / mt (± 0,2)

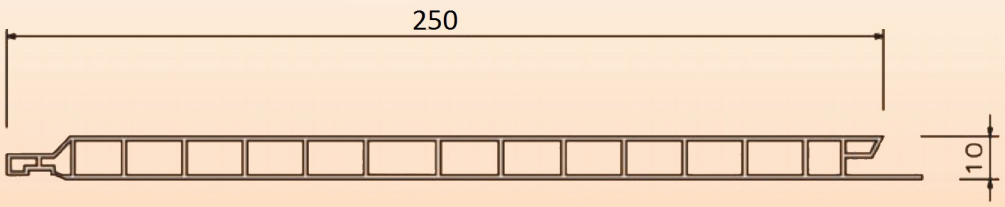

Плоская вагонка для стен и потолков (200 mm) / KOD: UYP 002

0,450 kg / mt (± 0,2)

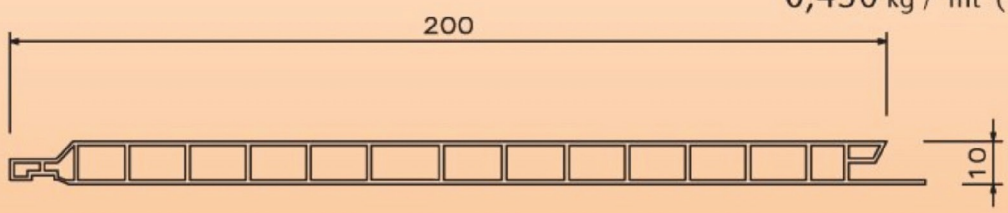

2-х секционная вагонка для стен и потолков (200 mm) / KOD: UYP 003

0,460 kg / mt (± 0,2)

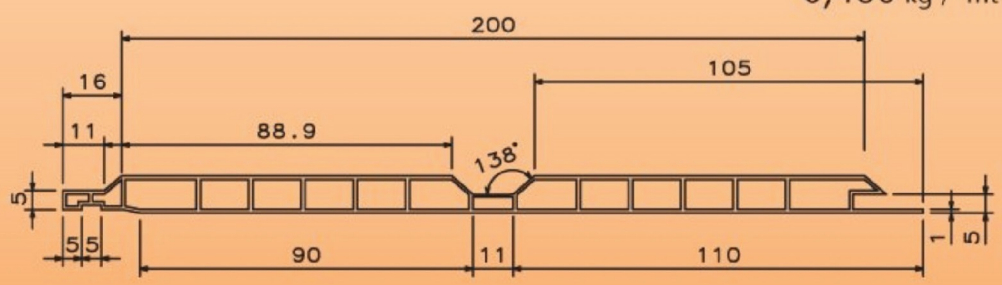

2-х секционная вагонка для стен и потолков (125 mm) / KOD: OP 024

0,250 kg / mt (± 0,2)

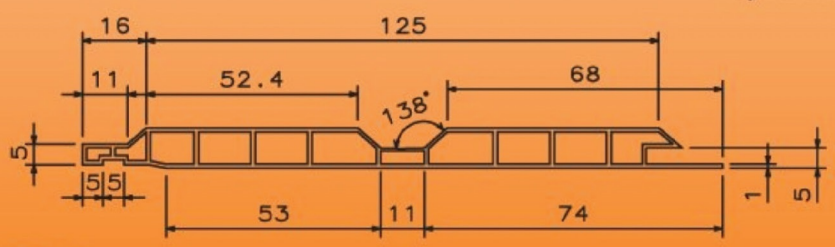

WINSTAR
pvc profile systems

ВСПОМОГАТЕЛЬНЫЕ ПРОФИЛИ

Плоская вагонка для потолка и стен (250 mm) Kod: UYP 001

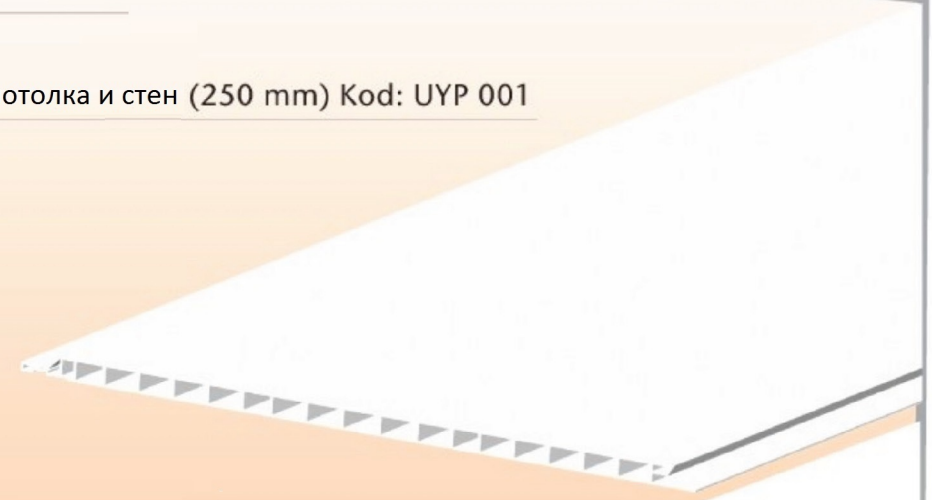

Плоская вагонка для потолка и стен (200 mm) Kod: UYP 002

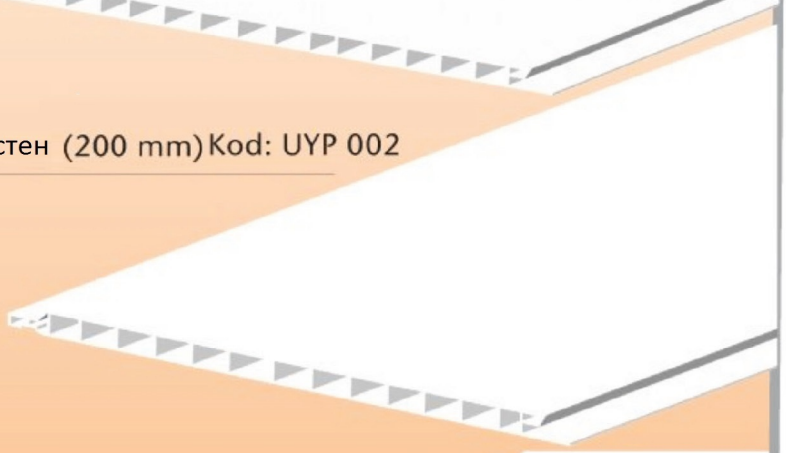

2-х секционная вагонка для стен и потолка (200 mm) Kod: UYP 003

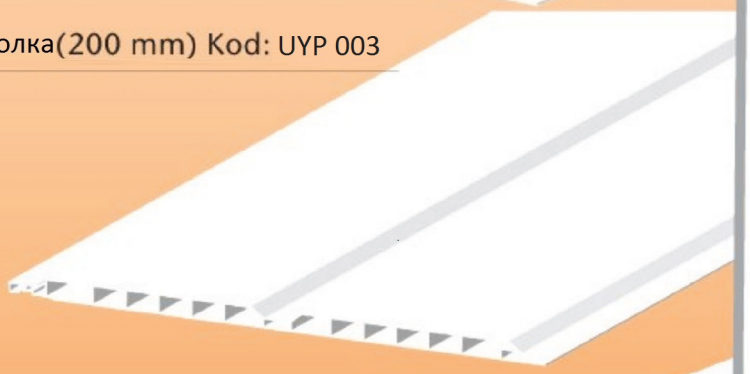

2-х секционная вагонка для стен и потолка (125 mm) Kod: OP 024

WINSTAR
pvc profile systems

ВСПОМОГАТЕЛЬНЫЕ ПРОФИЛИ

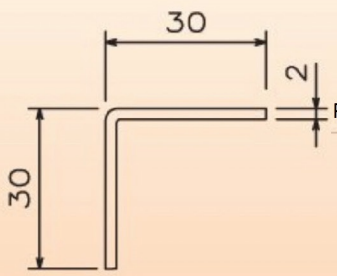

Равнобокий угольник / KOD: UYP 018

0,160 kg / mt (± 0,2)

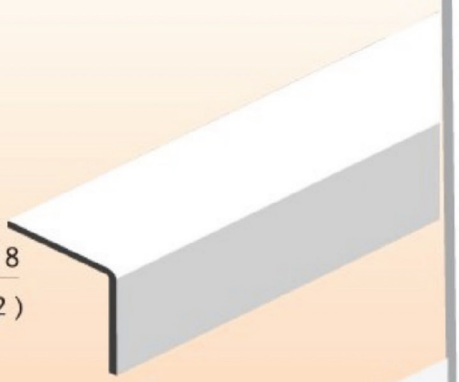

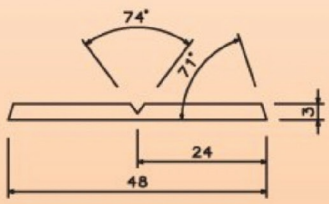

Заполняющая полоса / KOD: UYP 015

0,180 kg / mt (± 0,2)

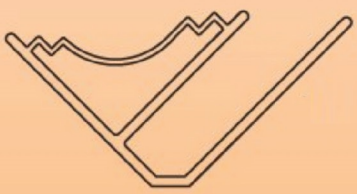

40мм плинтус / KOD: UYP 019

0,180 kg / mt (± 0,2)

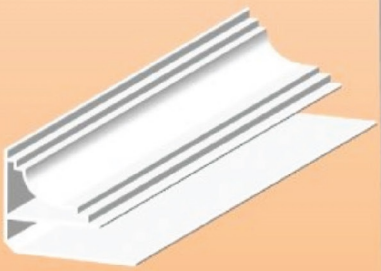

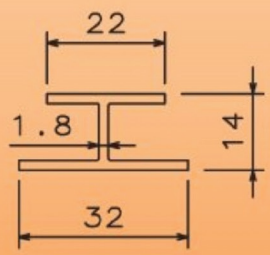

Н профиль / KOD: UYP 017

0,160 kg / mt (± 0,2)

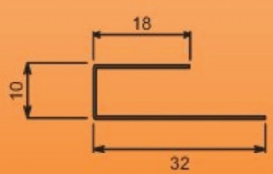

П профиль / KOD: UYP 016

0,160 kg / mt (± 0,2)

WINSTAR
pvc profile systems

ВСПОМОГАТЕЛЬНЫЕ ПРОФИЛИ

15x15 T профиль / KOD: UYP 013

0,160 kg / mt (± 0,2)

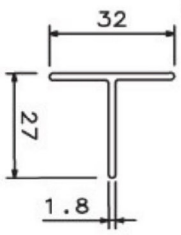

7x15 T ассиметричный с клипсой / KOD: UYP 12

0,160 kg / mt (± 0,2)

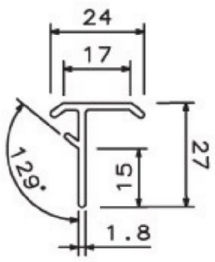

7x15 ассиметричный T / KOD: UYP 011

0,160 kg / mt (± 0,2)

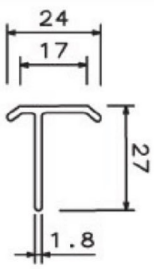

7X28 ассиметричный T / KOD: UYP 010

0,180 kg / mt (± 0,2)

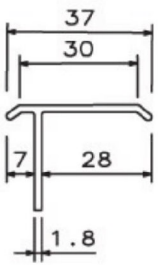

Труба жалюзийная d=40mm / KOD: UYP 020

0,350 kg / mt (± 0,2)

10x35 ассиметричный T / Kod: UYP 009

0,180 kg / mt (± 0,2)

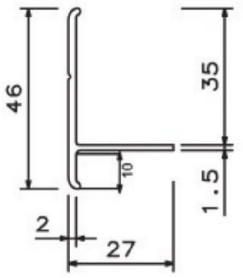

10x40 ассиметричный T / Kod: UYP 007

0,200 kg / mt (± 0,2)

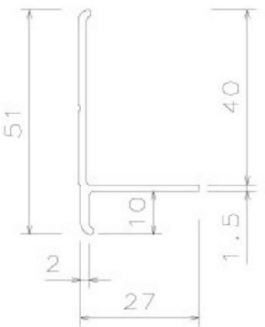

10x40 ассиметричный T / Kod: UYP 008

0,200 kg / mt (± 0,2)

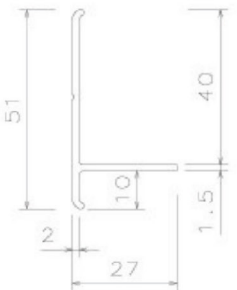

7x30 T профиль с закруглением / Kod: UYP 014
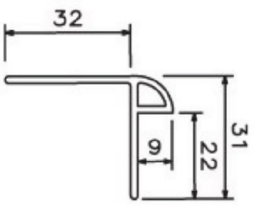
0,170 kg / mt (± 0,2)